DOMETIC

HOT AND COOKING
CE, PI

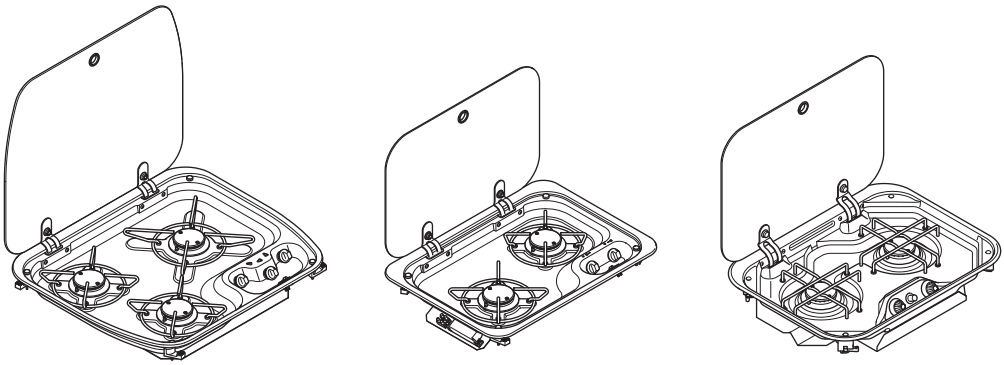

CE 99-DF (HBG 3445), CE 99-ZF (HBG 2335), PI 8022

EN **Cooktops**
Installation and Operating Manual 12

FR **Plaques de cuisson**
Instructions de montage
et de service 27

WARNING: If the information in this manual is not followed exactly, a fire or explosion may result, causing property damage, personal injury, or death.

– Do not store or use gasoline or other flammable vapors and liquids in the vicinity of this or any other appliance.
– WHAT TO DO IF YOU SMELL GAS
- **Do not try to light any appliance.**
- **Do not touch any electrical switch.**
- **Do not use any phone in your recreational vehicle.**
- **Clear the recreational vehicle of all occupants.**
- **Turn off the gas supply tank valve(s) or main gas supply.**
- **Immediately call your gas supplier for instructions.**
- **If you cannot reach your gas supplier, call the fire department.**

– Have the gas system checked and leakage source corrected by a qualified installer, service agency, manufacturer or dealer, or the gas supplier.

⚠ **WARNING**
Cancer and Reproductive Harm
www.P65Warnings.ca.gov

C US

© 2022 Dometic Group. The visual appearance of the contents of this manual is protected by copyright and design law. The underlying technical design and the products contained herein may be protected by design, patent or be patent pending. The trademarks mentioned in this manual belong to Dometic Sweden AB. All rights are reserved.

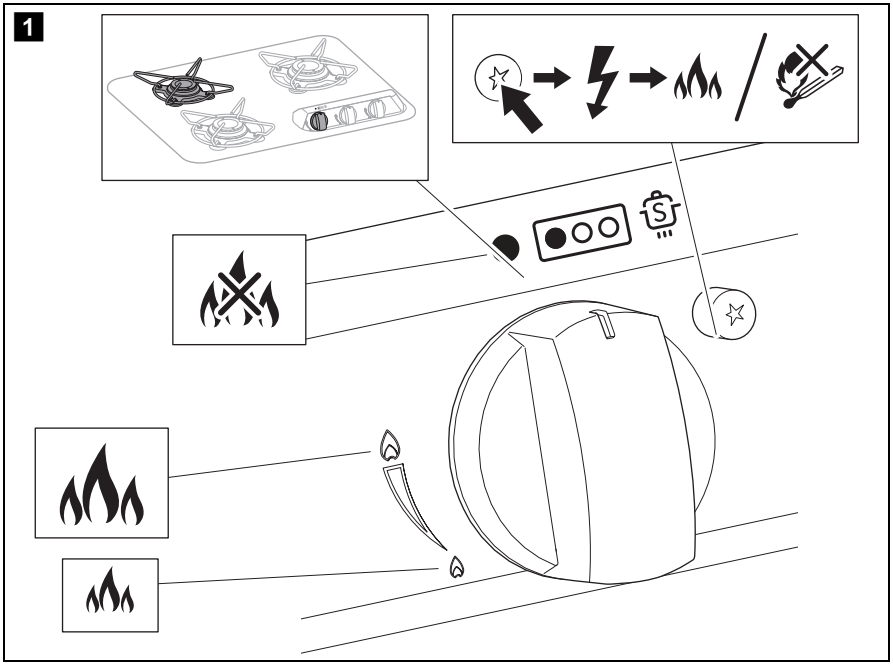
1

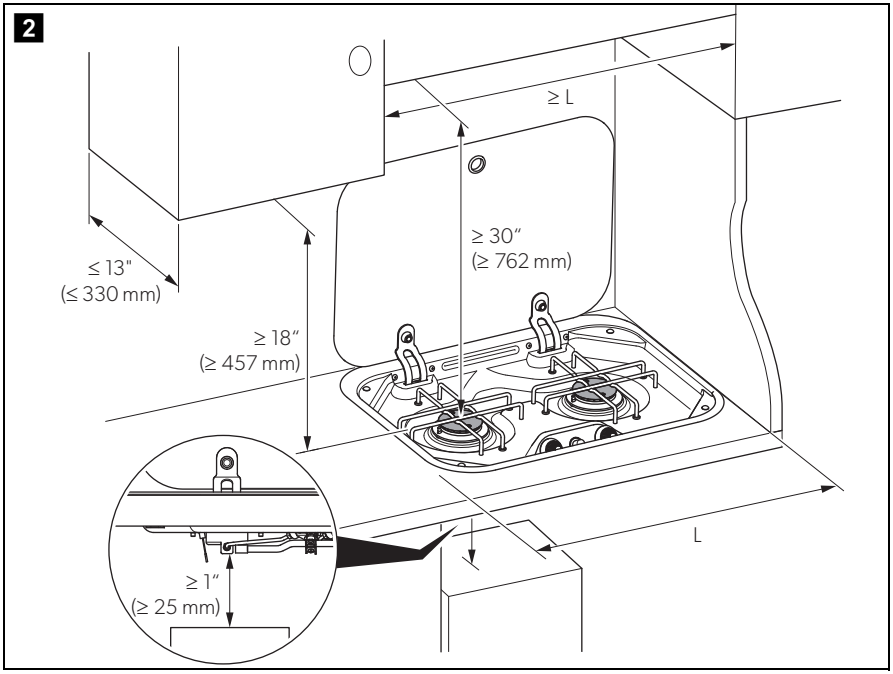
2
≥ L
≥ 30″
(≥ 762 mm)
≤ 13"
(≤ 330 mm)
≥ 18″
(≥ 457 mm)
L
≥ 1″
(≥ 25 mm)

3 **PI8022**

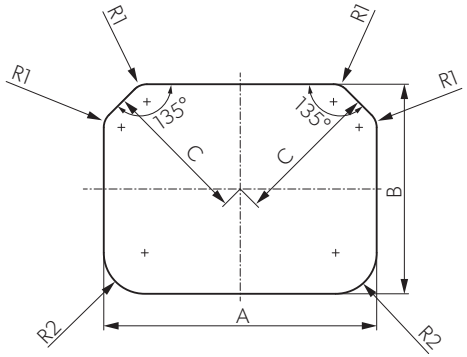

4 **CE99-ZF (HBG2335)**

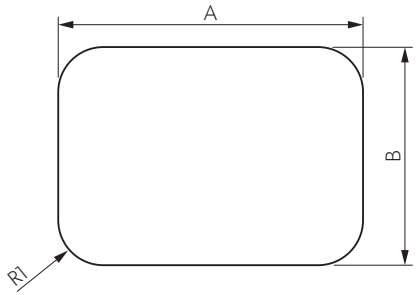

5 **CE99-DF (HBG3445)**

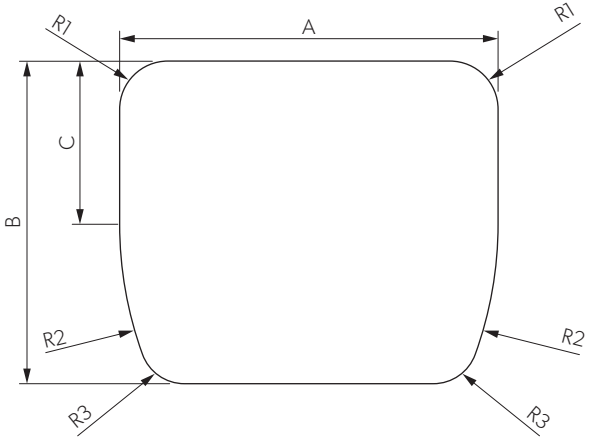

	R1	R2	R3	A	B	C
Pi8022	1.2 in (30 mm)	2.8 in (70 mm)	–	18.4 in (466 mm)	14.1 in (358 mm)	9.8 in (248 mm)
CE99-ZF	2.6 in (65 mm)	–	–	17.3 in (440 mm)	12.8 in (325 mm)	–
CE99-DF	2.6 in (65 mm)	20.3 in (515 mm)	2.4 in (60 mm)	20.3 in (510 mm)	17.1 in (435 mm)	8.7 in (220 mm)

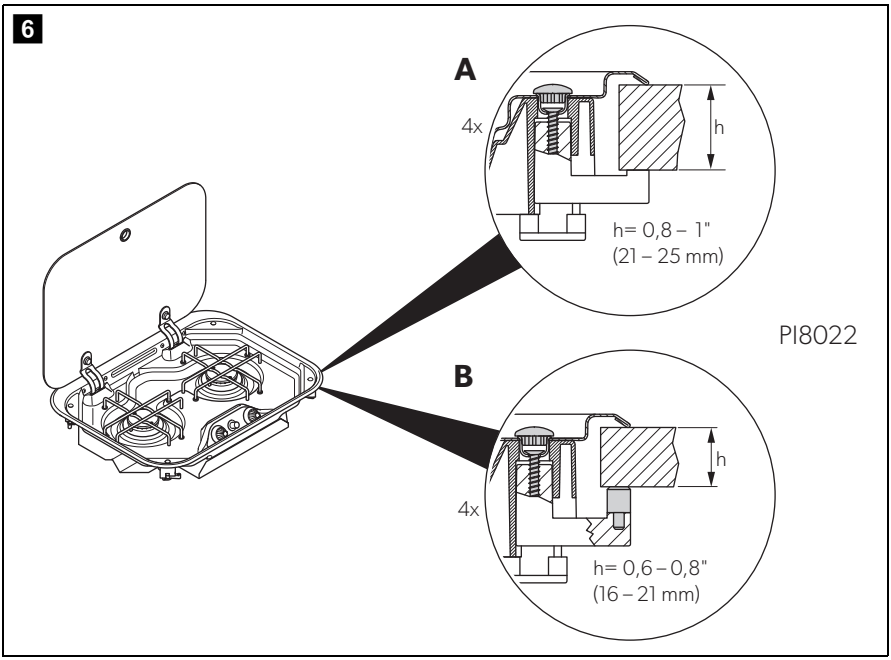

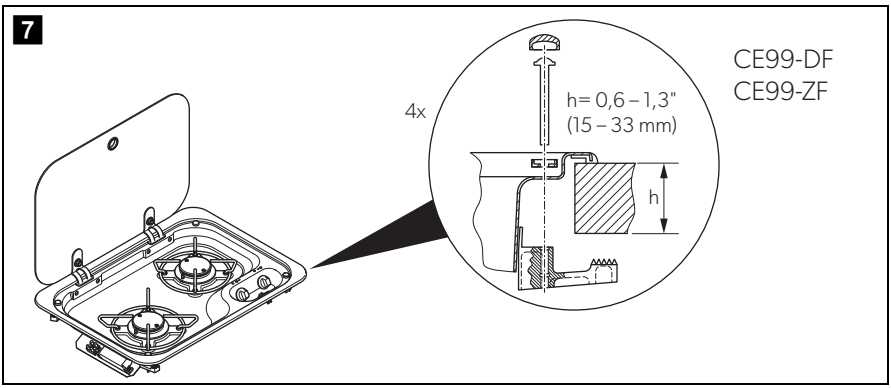

8

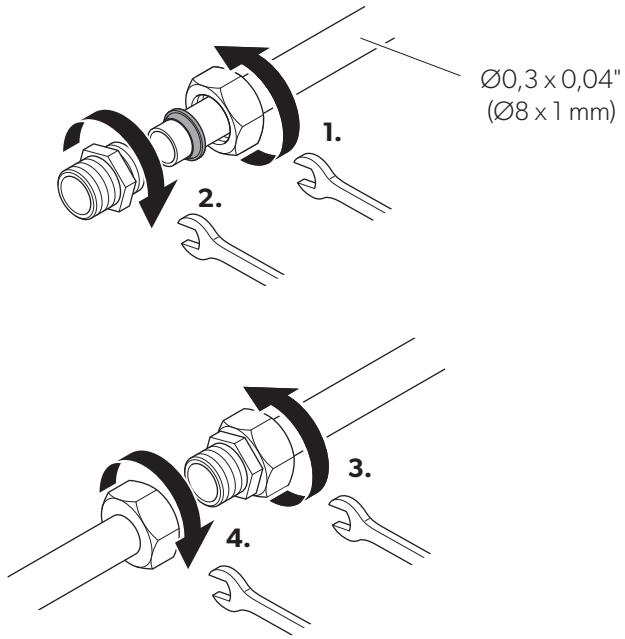

9

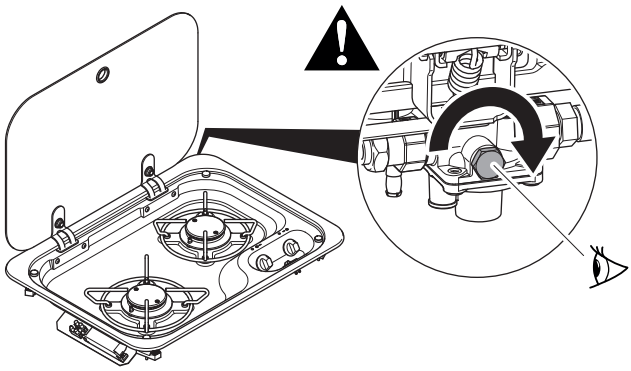

10

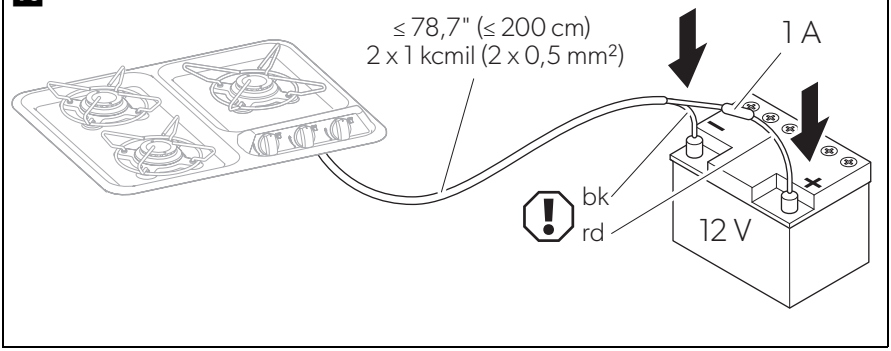

	EN	FR
rd	Red	Rouge
bk	Black	Noir

11

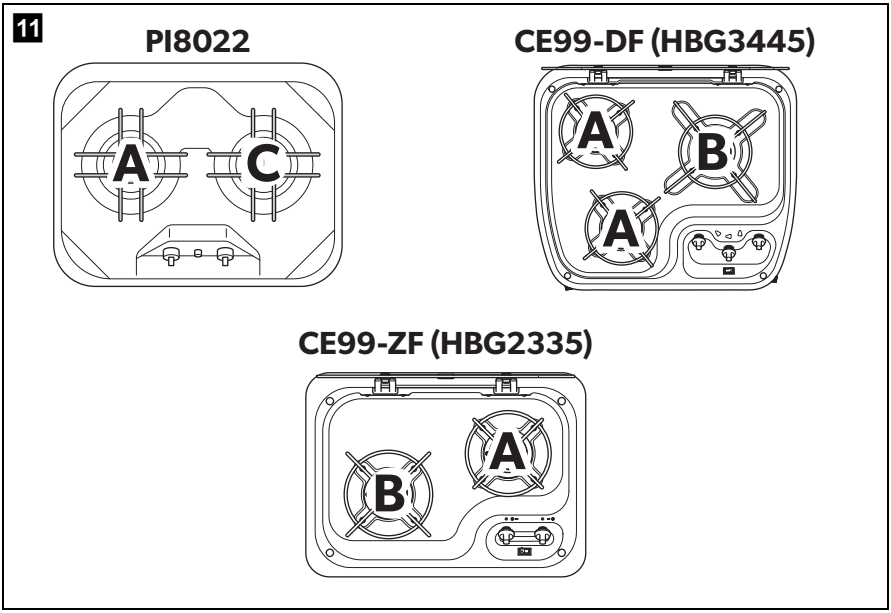

12

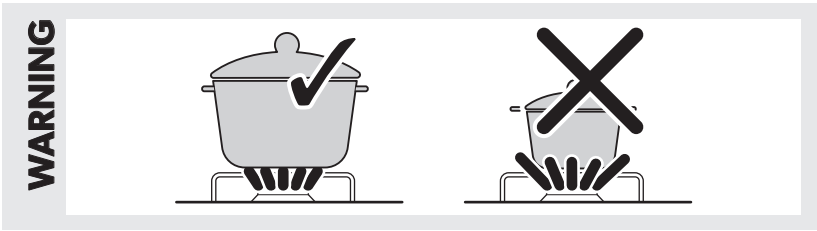

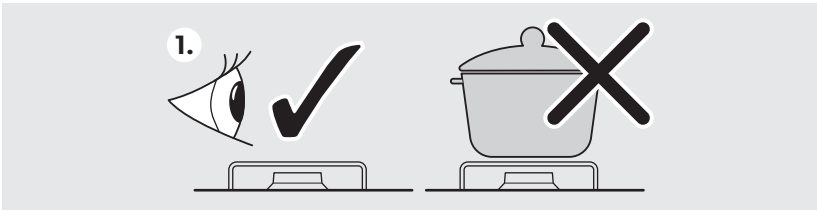

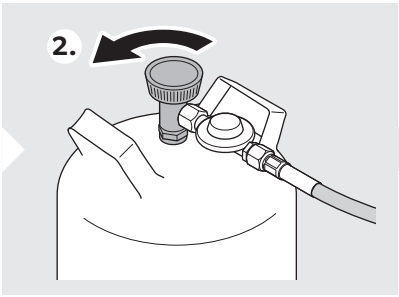

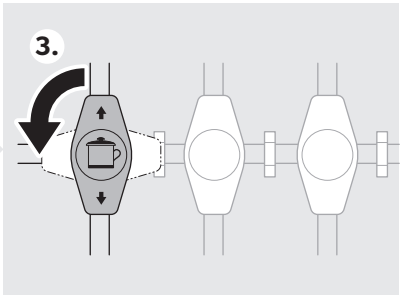

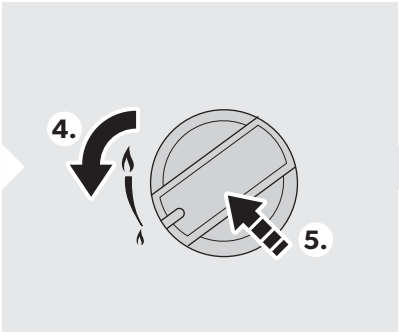

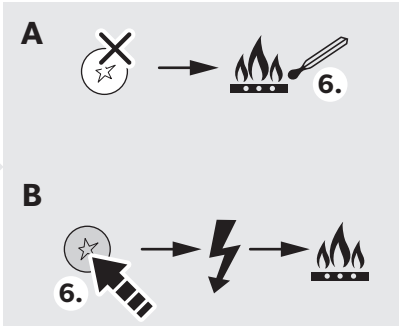

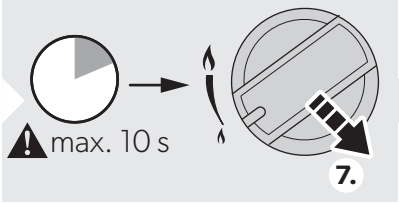

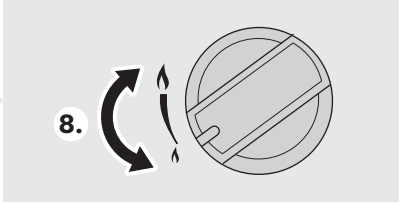

13

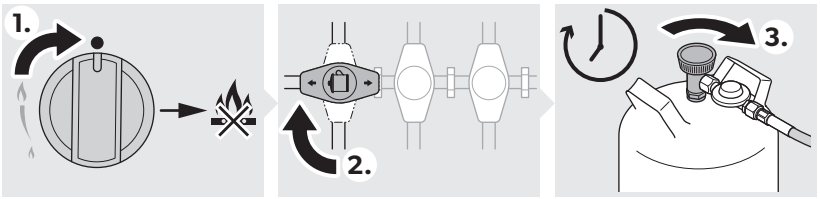

14

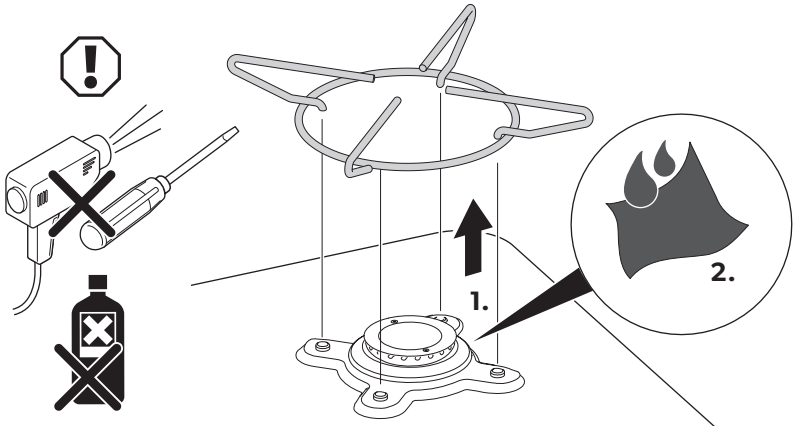

15

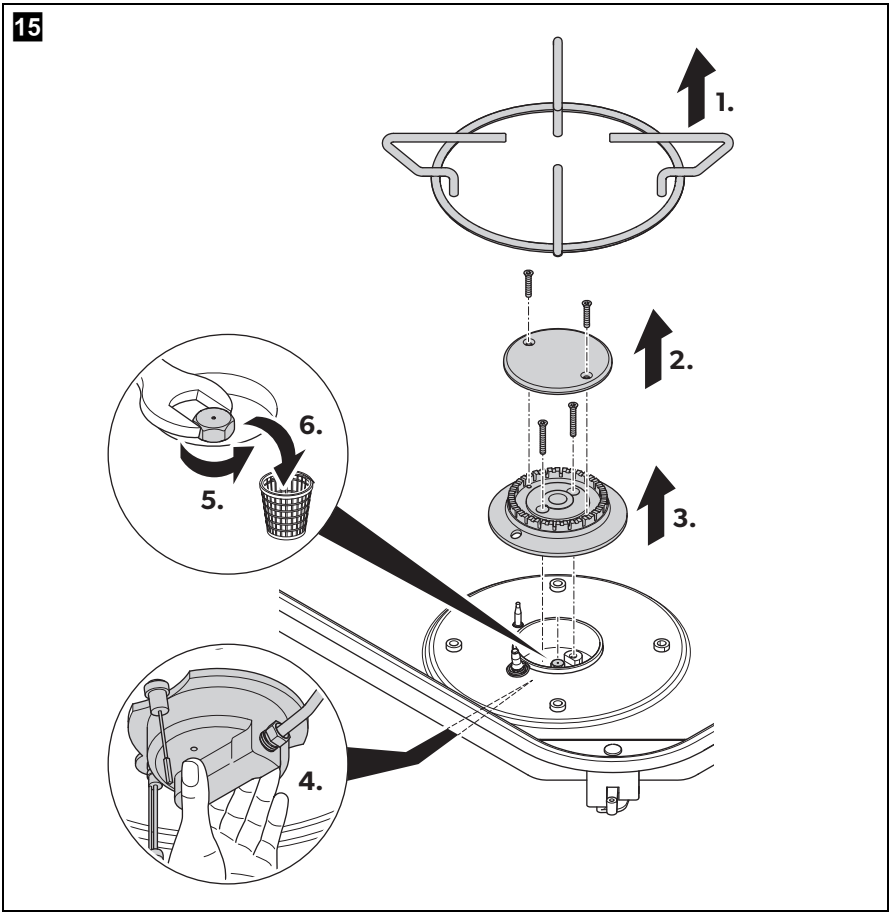

16

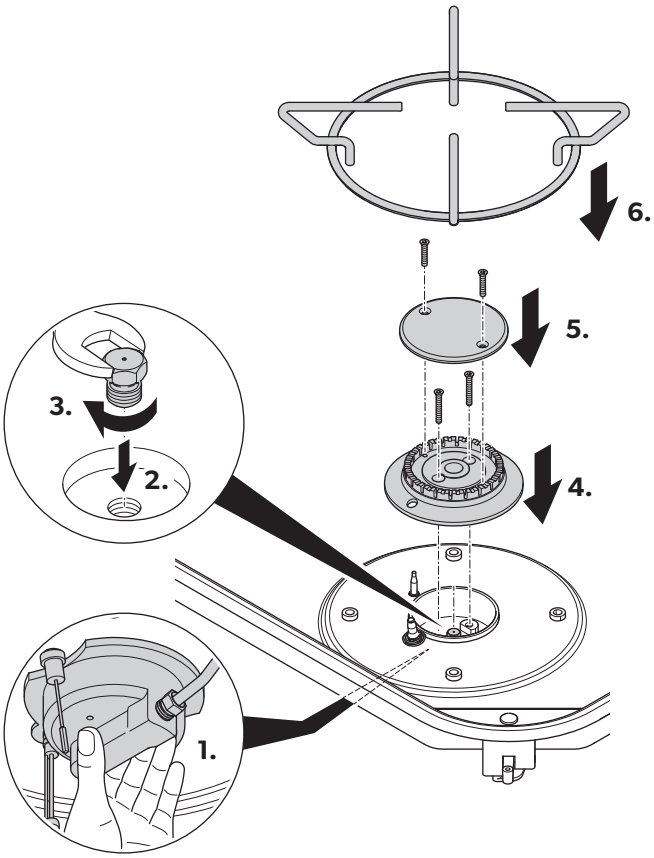

Please read these instructions carefully and follow all instructions, guidelines, and warnings included in this product manual in order to ensure that you install, use, and maintain the product properly at all times. These instructions MUST stay with this product.

By using the product, you hereby confirm that you have read all instructions, guidelines, and warnings carefully and that you understand and agree to abide by the terms and conditions as set forth herein. You agree to use this product only for the intended purpose and application and in accordance with the instructions, guidelines, and warnings as set forth in this product manual as well as in accordance with all applicable laws and regulations. A failure to read and follow the instructions and warnings set forth herein may result in an injury to yourself and others, damage to your product or damage to other property in the vicinity. This product manual, including the instructions, guidelines, and warnings, and related documentation, may be subject to changes and updates. For up-to-date product information, please visit dometic.com.

Contents

1 Explanation of symbols 12
2 Safety instructions 13
3 Scope of delivery 18
4 Intended use 18
5 Technical description 19
6 Installing the device 19
7 Using the device 21
8 Cleaning and maintenance 23
9 Warranty 24
10 Disposal 24
11 Technical data 25

1 Explanation of symbols



DANGER!
Safety instruction: Indicates a hazardous situation that, if not avoided, will result in death or serious injury.



WARNING!
Safety instruction: Indicates a hazardous situation that, if not avoided, could result in death or serious injury.



CAUTION!
Safety instruction: Indicates a hazardous situation that, if not avoided, could result in minor or moderate injury.



NOTICE!
Indicates a situation that, if not avoided, can result in property damage.



NOTE
Supplementary information for operating the product.

2 Safety instructions

2.1 Preliminary notes

- Prior to installation, ensure that the local distribution conditions (nature of the gas and gas pressure) and the adjustment of the device are compatible.
- The adjustment conditions for this device are stated on the label (or data plate).
- This device is not connected to a combustion products evacuation device. It shall be installed and connected with current installation regulations. Particular attention shall be given to the relevant requirements regarding ventilation.
- Installation must conform with local codes or in the absence of local codes, with the American National Standard for Recreational Vehicles, ANSI/NFPA 1192 and the National Electrical Code, ANSI/NFPA 70. In Canada, installation must conform with CSA Z240.4.2-M.

2.2 General safety



WARNING! Failure to obey these warnings could result in death or serious injury.

Explosion hazard

- This device may only be repaired by qualified personnel. Inadequate repairs may cause serious hazards.
- This device must be installed in accordance with any national regulations in force in the country of use.
- This device must only be used in a well ventilated space.

- Read the instructions before installing or using this device.
- Do not modify the device.
- Do not remove or replace any components of this device.
- The gas hose has to be changed if required by the national regulations.

Fire hazard

- Do not leave this device unattended when hot or in use.
- Children must be supervised to ensure that they do not play with the device.
- Keep a suitable fire extinguisher ready.
  Ensure that the fire extinguisher is checked by skilled personnel in regular intervals.

Burn hazard

- Keep hands, face and hair away from burners.
- Do not wear loose clothing or allow long hair to hang freely while lighting or using this device.
- Keep children and pets safely away.
- Carefully monitor all activity around this device to avoid burns or other injuries.



CAUTION! Failure to obey these cautions could result in minor or moderate injury.

Injury hazard

- If the device has a glass lid, in case of glass lid breakage:
  - Shut off immediately all burners and any electrical heating element and isolate the device from the power supply.
  - Do not touch the device surface.
  - Do not use the device.



NOTICE! Damage hazard

- If the device has a glass lid:
  - Close the glass lid before beginning a journey.
  - Turn off all the burners before closing the glass lid.

2.3 Operating the device safely



DANGER! Failure to obey these instructions will cause death or serious injury.

Hazard of carbon monoxide poisoning

- The process of burning liquid gas produces carbon monoxide which accumulates inside enclosed areas.
  Only use this device with sufficient ventilation.

Suffocation hazard

- Operating this device in an unventilated area will reduce the amount of oxygen in this area.
- Do not use the device as a space heater.
- The use of a gas cooking appliance results in the production of heat, moisture and products of combustion in the room in which it is installed.
  - Ensure that the kitchen is well ventilated especially when the device is in use.
  - Keep natural ventilation holes open or install a mechanical ventilation device (e.g, a mechanical extractor hood).
- Prolonged intensive use of the device may call for additional ventilation, for example opening of a window, or more effective ventilation, for example increasing the level of mechanical ventilation where present.



WARNING! Failure to obey these warnings could result in death or serious injury.

Explosion hazard

- Do not use this device if it is leaking, damaged or does not operate properly.
- Never use the device in the following situations:
  - At petrol stations
  - On ferry boats
  - While transporting the caravan or mobile home with a transport vehicle or tow truck
- In case of fire shut off the gas supply.
- Do not place chemicals, flammable materials or spray aerosols near this device.
- Never use a naked flame to check for gas leaks.

- If you smell gas:
  - Do not attempt to light this device.
  - Extinguish any naked flames.
  - Turn off the gas supply.
  - Disconnect the device from the gas supply.
  - Have the gas system checked by a specialist.
- Only attach or detach the gas container outdoors away from a naked flame, pilot light or other source of ignition and only when this device is cool to touch.
- Before using the gas container, check that the seal between this device and the gas container is in place and in good condition.
- If the seal is damaged or worn, do not use this device.
- Turn off the gas supply at the gas container after use.

Fire hazard

- This device must be kept away from flammable materials during use.
- Do not place any objects other than cookware on or against this device.
- Never place this device near flammable materials (paper, dry leaves, textiles).
- Keep flammable objects away from the burner.
- Position cookware handles as follows:
  - Never allow cookware handles to extend beyond the edge of the device.
  - Turn cookware handles inward, but not extending over other burners.
- Do not excessively heat grease or oil.
- Only use dry pot holders to handle hot cookware.
- Turn off the device before removing the cookware.
- Only operate this device when an adult can attend to it.

Burn hazard

- Accessible parts may be very hot. Keep young children away.



CAUTION! Failure to obey these cautions could result in minor or moderate injury.

Burn hazard

- Use protective gloves when handling hot components.
- Leave this device to cool down properly before you touch it with bare hands.

- If you ignite a burner manually:
  - Use long matches or a suitable lighter.
  - Remove your hand quickly as soon as the burner ignites.
- The use of alcohol or prescription or non-prescription drugs may impair your ability to properly assemble or safely operate this device.

2.4 Safety precautions when handling vehicle batteries



WARNING! Failure to obey these warnings could result in death or serious injury.

Risk of injury

- Batteries contain aggressive and caustic acids. Avoid battery fluid coming into contact with your body. If your skin does come into contact with battery fluid, wash that part of your body thoroughly with water.
  If you sustain any injuries from acids, contact a doctor immediately.



CAUTION! Failure to obey these cautions could result in minor or moderate injury.

Risk of injury

- When working on batteries, do not wear any metal objects such as watches or rings.
  Lead acid batteries can cause short circuits which can cause serious injuries.
- Wear goggles and protective clothing when you work on batteries. Do not touch your eyes when you are working on batteries.

Explosion hazard

- Do not smoke, use an open flame, or cause sparking near the engine or a battery.



NOTICE! Damage hazard

- Prevent any metal parts from falling on the battery. This can cause sparks or short-circuit the battery and other electrical parts.
- Ensure that the polarity is correct when connecting the battery.
- Follow the instructions of the battery manufacturer and those of the manufacturer of the system or vehicle in which the battery is used.

3 Scope of delivery

- Cooktop (PI8022, CE99-DF, CE99-ZF)
- Fastening screws (depending on the model)
- Siphon and rubber seal (depending on the model)
- Installation and operating manual

4 Intended use

The gas cooktops are intended for installation in a kitchen or countertop in caravans or mobile homes.

The gas cooktops are suitable for:

- Cooking and frying food in suitable cookware
- Use with gas of the allowed gas category (see chapter “Technical data” on page 25)

The gas cooktops are **not** suitable for:

- Use as a space heater
- Outdoor use
- Use on boats

This product is only suitable for the intended purpose and application in accordance with these instructions.

This manual provides information that is necessary for proper installation and/or operation of the product. Poor installation and/or improper operating or maintenance will result in unsatisfactory performance and a possible failure.

The manufacturer accepts no liability for any injury or damage to the product resulting from:

- Incorrect assembly or connection, including excess voltage
- Incorrect maintenance or use of spare parts other than original spare parts provided by the manufacturer
- Alterations to the product without express permission from the manufacturer
- Use for purposes other than those described in this manual

Dometic reserves the right to change product appearance and product specifications.

5 Technical description

5.1 Function

The device is equipped with an automatic flame monitoring device which automatically interrupts the gas supply after approx. 20 seconds if the flame goes out.

5.2 Specifications for the different models

The devices are available in different versions:

- **PI8022:** Cooktop with two burners and safety glass cover
- **CE99-DF:** Cooktop with three burners and safety glass cover
- **CE99-ZF:** Cooktop with two burners and safety glass cover

The safety glass cover can be used as a work surface when it is closed.

5.3 Control panel

See fig. **1**, page 3

6 Installing the device



The assembly and installation of the gas connection must be performed by a qualified person who has demonstrated skill and knowledge related to the construction, installation and operation of gas appliances and has received safety training to identify and avoid the hazards involved.

For proper operation of your cooking device:

- The cabinet must be
  - Properly constructed.
  - Squared to the countertop and cabinet face
- The opening in cabinet must be
  - Level from side to side and front to rear
- The cabinet opening must be constructed so that no combustible material can be placed next to the cooktop sides.
- The maximum depth of cabinets installed above the cooking top must be 13 in (330 mm).

- The device area has to kept clear and free from combustible materials, gasoline and other flammable vapors and liquids.
- The flow of combustion and ventilation air must not be obstructed.
- Leak testing of the device shall be conducted according to the manufacturer's instructions.

6.1 Selecting the installation location

When selecting the installation location, observe the following instructions:

- Consider the volume of air required for combustion (chapter "Technical data" on page 25).
- There must be air vents with a cross-section of at least 23.3 in² (150 cm^2) in the installation location.
- Observe the minimum distances (fig. **2**, page 3).
- Ensure that there are no drafts at the installation location.

6.2 Installation steps

1. Create a cutout according to the table on page 12 and the installation drawing:
   – PI 8022: fig. **3**, page 4
   – CE 99-ZF: fig. **4**, page 4
   – CE 99-DF: fig. **5**, page 4
2. Affix the device to the countertop using the screws (fig. **6**, page 5 – fig. **7**, page 5).

6.3 Connecting the device to the gas supply



WARNING! Explosion hazard

- Only use propane gas containers with a certified pressure reduction valve and suitable head.
- Compare the pressure information on the data plate with the pressure information on the propane or butane gas container.
- Avoid any stress on the gas pipe system during and after installation.

Observe the following instructions for the connection:

- Use a rigid gas line.
- Observe the national requirements.

- Only use steel pipe Ø$^{5}/_{16}$ x $^{3}/_{64}$ in. (Ø8 x 1 mm) (welded, seamless steel or stainless steel).
- Fasten the gas line to the side or rear wall of the surrounding furniture parts so that no loads are placed on the actuators.

1. Connect the pipes as shown (fig. **8**, page 6).
2. Attach a sign above the device with the following text:
   "WARNING!
   When cooking, additional ventilation must be provided, for example, by opening windows near the device.
   The device must not be used as a space heater."
3. Open the gas supply.

WARNING! Explosion hazard
Never check for leaks with an open flame or near sources of ignition.

4. Check all connections for leaks with leak spray.
   There are no leaks if no bubbles form.
5. Check that the test port of the regulator is properly closed (fig. **9**, page 6).

6.4 Connecting the device to the power supply (models with electronic ignition only)

1. Connect the device as shown (fig. **10**, page 7).
2. Add a 1 A fuse in the plus line near the battery.

7 Using the device

WARNING! Fire hazard/ Explosion hazard
- Only use pots and pans with an even base and a diameter no larger than the grids on the device. The pots and pans must be large enough to cover the flame. If the flames are not covered, items of clothing could catch fire.
- When cooking, ensure that pans and pots are firmly set down.
- Once cooking is completed, ensure that all gas control knobs are turned to the off position. After use close the gas supply.

CAUTION! Burn hazard
- Do not touch the hot parts of the device during and after use. Leave the device to cool down properly.
- Do not close the lid before the device has cooled down properly.

7.1 Switching on

DANGER! Hazard of carbon monoxide poisoning
- Before switching on the device, ensure that the area is sufficiently ventilated.
- During use, there must be opened air vents with a cross-section of at least 23.3 in² (150 cm^2) in the installation room.
- These vents can be closed when the device is not in use.

WARNING! Fire hazard/ Explosion hazard
- The complete ignition process must be visible from above and must not be hidden by pots placed on the stove.
- The top cover must be open when the main burner is in operation.
- Only use gas of the allowed gas category (see chapter "Technical data" on page 25). Do not use any other fuels.

1. Choose a pot according to the following table:

Burner (fig. 11, page 7)	Pot diameter	
A	3.5 – 6 in. (9 – 15 cm)	
B	3.9 – 7 in. (10 – 18 cm)	
C	6.2 – 8.7 in. (16 – 22 cm)	

2. Ignite a burner as shown (fig. 12, page 8).

7.2 Switching off

➤ Switch off the device as shown (fig. 13, page 9).

7.3 Replacing the gas container

WARNING! Explosion hazard
- Only replace the gas container when there is good ventilation.
- Ensure that there is no source of ignition nearby.
- Only change the gas container when the device is not in use and the gas supply to the device is switched off.

1. Switch the device off by turning the knob to the zero setting.
2. Close the valve on the gas container.
3. Replace the gas container according to the instructions from the gas fitting manufacturer.

8 Cleaning and maintenance

CAUTION! Burn hazard
Leave the device to cool down properly before cleaning, checking or maintaining the device.

NOTICE! Damage hazard
- Do not use sharp or hard objects, abrasive cleaning agents or bleach during cleaning as these may damage the device.
- Do not use a steam cleaner to clean the device.

➤ Clean the device as shown (fig. **14**, page 9).

8.1 Annual safety check

The assembly and installation of the gas connection must be performed by a qualified person who has demonstrated skill and knowledge related to the construction, installation and operation of gas appliances and has received safety training to identify and avoid the hazards involved.

➤ For safety reasons, have the device checked by qualified person every year for proper function. Any defects must be repaired.

8.2 Regular safety check

➤ Check at regular intervals that the test port is properly closed (fig. **9**, page 6).

8.3 Replacing the nozzles



The assembly and installation of the gas connection must be performed by a qualified person who has demonstrated skill and knowledge related to the construction, installation and operation of gas appliances and has received safety training to identify and avoid the hazards involved.

➤ Let a qualified person replace the nozzles as shown:
- Disassembly: fig. **15**, page 10
- Assembly: fig. **16**, page 11

9 Warranty

LIMITED WARRANTY AVAILABLE AT
DOMETIC.COM/WARRANTY.

IF YOU HAVE QUESTIONS OR TO OBTAIN A COPY OF THE LIMITED WARRANTY FREE OF CHARGE, CONTACT THE DOMETIC WARRANTY DEPARTMENT:

DOMETIC CORPORATION
CUSTOMER SUPPORT CENTER
5155 VERDANT DRIVE
ELKHART, INDIANA 46516
1-800-544-4881 OPT 1

10 Disposal



➤ Place the packaging material in the appropriate recycling waste bins wherever possible.

➤ Consult a local recycling center or specialist dealer for details about how to dispose of the product in accordance with the applicable disposal regulations.

➤ The product can be disposed free of charge.

11 Technical data

See fig. **11**, page 7:

Model	Burner A (S)		Burner B (M)		Burner C (L)		Total heat input (BTU/h)
	*	**	*	**	*	**	
PI8022	0.024 in (0.61 mm)	3700	–	–	0.031 in (0.78 mm)	5900	9600
CE99-ZF	0.024 in (0.61 mm)	3700	0.029 in (0.73 mm)	5250	–	–	8950
CE99-DF	0.024 in (0.61 mm)	3700	0.029 in (0.73 mm)	5250	–	–	12650

* Injector in (mm)

** Power BTU/h

	PI 8022, CE 99-DF, CE 99-ZF
Gas category	Category I_{3+}, propane
Gas connection pressure	
– Inlet min.	11 in. W. C. (0.4 psi) 27 mbar
– Inlet max	14 in. W. C. (0.5 psi) 35 mbar
– Manifold	10 in. W. C. (0.4 psi) 25 mbar
Connection voltage (models with electronic ignition only)	12 V⎓ (1 A fuse)
Inspection/certification	

This device complies with Part 15 of the FCC Rules. Operation is subject to the following two conditions:

- This device may not cause harmful interference.
- This device must accept any interference received, including interference that may cause undesired operation.

Changes or modifications not expressly approved by the party responsible for compliance could void the user's authority to operate the equipment.

This equipment has been tested and found to comply with the limits for a Class B digital device, pursuant to part 15 of the FCC Rules. These limits are designed to provide reasonable protection against harmful interference in a residential installation. This equipment generates, uses and can radiate radio frequency energy and, if not installed and used in accordance with the instructions, may cause harmful interference to radio communications. However, there is no guarantee that interference will not occur in a particular installation. If this equipment does cause harmful interference to radio or television reception, which can be determined by turning the equipment off and on, the user is encouraged to try to correct the interference by one or more of the following measures:

- Reorient or relocate the receiving antenna.
- Increase the separation between the equipment and receiver.
- Connect the equipment into an outlet on a circuit different from that to which the receiver is connected.
- Consult the dealer or an experienced radio/TV technician for help.

Veuillez lire attentivement ces instructions et suivre toutes les consignes, directives et avertissements inclus dans ce manuel pour vous assurer que vous installez, utilisez et entretenez le produit correctement à tout moment. Ces instructions DOIVENT accompagner ce produit.

En utilisant le produit, vous confirmez que vous avez lu attentivement toutes les instructions, directives et avertissements et que vous comprenez et acceptez les conditions énoncées dans le présent document. Vous acceptez d'utiliser ce produit uniquement pour l'usage et l'application prévus, conformément aux instructions, directives et avertissements spécifiés dans ce manuel du produit et conformément à toutes les lois et réglementations applicables. Si vous ne lisez pas et ne suivez pas les instructions et les avertissements énoncés dans le présent document, vous risquez de vous blesser ou de blesser d'autres personnes, d'endommager votre produit ou d'autres biens à proximité. Ce manuel, les instructions, directives et avertissements qu'il contient, ainsi que la documentation connexe, peuvent faire l'objet de modifications et de mises à jour. Pour des renseignements à jour sur le produit, veuillez consulter documents.dometic.com.

Contenu

1 Explication des symboles 27
2 Consignes de sécurité 28
3 Contenu de la livraison 33
4 Utilisation prévue 33
5 Description technique 34
6 Installation de l'appareil 35
7 Utilisation de l'appareil 37
8 Nettoyage et entretien 39
9 Garantie 40
10 Élimination 40
11 Fiche technique 41

1 Explication des symboles



DANGER !
Consigne de sécurité : Indique une situation dangereuse qui, si elle n'est pas évitée, entraînera des blessures graves ou mortelles.



AVERTISSEMENT !
Consigne de sécurité : Indique une situation dangereuse qui, si elle n'est pas évitée, peut entraîner des blessures graves ou mortelles.



ATTENTION !
Consigne de sécurité : Indique une situation dangereuse qui, si elle n'est pas évitée, peut entraîner des blessures mineures ou de gravité moyenne.



AVIS !
Indique une situation qui, si elle n'est pas évitée, peut entraîner des dommages matériels.



REMARQUE
Renseignements complémentaires pour l'utilisation du produit.

2 Consignes de sécurité

2.1 Remarques préliminaires

- Avant l'installation, s'assurer que les conditions de distribution locale (nature et pression du gaz) et le réglage de l'appareil sont compatibles.
- Les conditions de réglage de cet appareil sont indiquées sur l'étiquette ou sur la plaque signalétique.
- Ce dispositif n'est pas relié à un dispositif d'évacuation des produits de combustion. Il doit être installé et raccordé selon la règlementation actuelle en vigueur. Une attention particulière devra être accordée aux exigences pertinentes en matière d'aération.
- L'installation doit être conforme aux codes locaux ou, en leur absence, à la norme nationale américaine pour les véhicules de loisirs, ANSI/NFPA1192 et au code national de l'électricité, ANSI/NFPA 70. Au Canada, le montage devra être conforme à la norme CSA Z240.4.2-M.

2.2 Sécurité générale



AVERTISSEMENT ! Le non-respect de ces avertissements pourrait entraîner de graves blessures, voire la mort.

Danger d'explosion

- Cet appareil ne doit être réparé que par un personnel qualifié. Une réparation inadéquate pourrait entraîner de graves dangers.

- Cet appareil doit être installé en conformité avec la règlementation nationale du pays d'utilisation.
- Cet appareil ne doit être utilisé que dans un endroit bien aéré.
- Lire les instructions avant d'installer ou d'utiliser l'appareil.
- Ne pas modifier l'appareil.
- Ne retirer ou remplacer aucun composant de cet appareil.
- Si la règlementation nationale l'exige, le flexible de gaz devra au besoin être changé.

Risque d'incendie

- Ne pas laisser l'appareil sans surveillance lorsqu'il est chaud ou en marche.
- Les enfants doivent être surveillés pour s'assurer qu'ils ne jouent pas avec l'appareil.
- Garder un extincteur approprié à disposition.
  S'assurer que l'extincteur soit contrôlé à intervalles réguliers par un professionnel qualifié.

Danger de brûlures

- Garder vos mains, visage et cheveux à distance des brûleurs.
- Ne pas porter de vêtements amples et ne pas laisser vos cheveux longs pendre librement lorsque vous allumez ou utilisez l'appareil.
- Tenir les enfants et les animaux domestiques à l'écart du produit.
- Surveiller attentivement toute activité à proximité de l'appareil pour éviter les brûlures ou autres blessures.



ATTENTION ! Le non-respect de ces mises en garde pourrait entraîner des blessures légères ou de gravité modérée.

Danger de blessure

- En cas de bris de couvercle de verre (le cas échéant) :
  - Arrêter immédiatement tous les brûleurs et tout élément chauffant électrique et débrancher l'appareil de l'alimentation électrique.
  - Ne pas toucher la surface de l'appareil.
  - Ne pas utiliser l'appareil.



AVIS ! Risque d'endommagement

- Si l'appareil a un couvercle de verre :
  - Fermer la porte de l'appareil avant de le transporter.
  - Éteindre tous les brûleurs avant de fermer le couvercle.

2.3 Consignes de sécurité concernant le fonctionnement de l'appareil



DANGER ! Le non-respect des présentes instructions peut entraîner des blessures graves, voire mortelles.

Danger d'empoisonnement au monoxyde de carbone

- Le processus de combustion du gaz liquide produit du monoxyde de carbone qui s'accumule à l'intérieur des espaces clos.
  Ne faire fonctionner cet appareil que dans des lieux suffisamment aérés.

Danger de suffocation

- L'utilisation de cet appareil réduit le volume d'oxygène dans les espaces non aérés.
- Ne pas utiliser l'unité comme appareil de chauffage.
- L'utilisation d'un appareil de cuisson au gaz entraîne la production de chaleur, d'humidité et produits de combustion dans la pièce où il est installé.
  - S'assurer que la cuisine est bien aérée, particulièrement lors de l'utilisation de l'appareil.
  - laisser les ouvertures naturelles d'aération ouvertes ou prévoir un dispositif mécanique de ventilation (p. ex. une hotte aspirante).
- Une utilisation intensive et prolongée de l'appareil pourrait exiger une aération supplémentaire, par exemple l'ouverture d'une fenêtre, ou une ventilation plus efficace, par exemple l'augmentation du niveau de ventilation mécanique le cas échéant.



AVERTISSEMENT ! Le non-respect de ces avertissements pourrait entraîner de graves blessures, voire la mort.

Danger d'explosion

- Ne pas utiliser cet appareil s'il fuit, s'il est endommagé ou s'il ne fonctionne pas correctement.
- Ne jamais utiliser l'appareil dans les situations suivantes :
  - dans une station-service
  - sur un traversier
  - Durant le déplacement de roulotte ou de maison mobile remorquée par une voiture ou un camion
- En cas d'incendie, couper l'alimentation de gaz.
- Ne pas placer de produits chimiques, de matériaux inflammables ou d'aérosols à proximité de l'appareil.

- Ne jamais contrôler l'étanchéité du produit à l'aide d'une flamme nue.
- Si vous sentez une odeur de gaz :
  - Ne pas essayer d'allumer l'appareil.
  - Éteindre toute flamme nue.
  - Couper l'alimentation de gaz.
  - Déconnecter l'appareil de l'alimentation en gaz.
  - Faire contrôler le système de gaz par une entreprise spécialisée.
- Ne raccorder ou déconnecter seulement la bonbonne de gaz à l'extérieur, loin de toute flamme nue/veilleuse ou autre source d'allumage et uniquement lorsque l'appareil est froid au toucher.
- Avant d'utiliser une bonbonne de gaz, vérifier que le joint situé entre cet appareil et la bonbonne de gaz est en place et en bon état.
- Si le joint d'étanchéité est usé ou endommagé, ne pas utiliser l'appareil.
- Après utilisation, fermer les commandes des brûleurs et la vanne d'alimentation de la bonbonne de gaz.

Risque d'incendie

- Durant son utilisation, cet appareil doit être éloigné des matériaux inflammables.
- Ne pas placer d'objets autres que des ustensiles de cuisine sur ou contre l'appareil.
- Ne pas placer cet appareil à proximité de matériaux inflammables (papier, feuilles mortes, textiles).
- Éloigner tout objet inflammable du brûleur.
- Placer les poignées des ustensiles de cuisine comme suit :
  - Ne jamais laisser les poignées des casseroles dépasser du bord de l'appareil.
  - Tourner les manches des casseroles vers l'intérieur, mais sans dépasser au-dessus des autres brûleurs.
- Ne pas surchauffer les huiles ou graisses.
- Pour la manipulation des chaudrons chauds, ne pas se servir de linge mouillé.
- Éteindre l'appareil avant de retirer la casserole ou la poêle du feu.
- L'utilisation de cet appareil doit toujours être surveillée par un adulte.

Danger de brûlures

- Des parties exposées peuvent être très chaudes. Garder l'appareil hors de portée des jeunes enfants.

ATTENTION ! Le non-respect de ces mises en garde pourrait entraîner des blessures légères ou de gravité modérée.

Danger de brûlures

- Pour la manipulation d'objets chauds, porter des gants de protection.
- Laisser l'appareil refroidir correctement avant de le toucher à mains nues.
- Pour l'allumage manuel des brûleurs :
  – Se servir d'allumettes longues ou d'un allume-gaz long approprié.
  – Retirez rapidement votre main dès que le brûleur est allumé.
- La consommation d'alcool ou de médicaments sur ordonnance ou en vente libre peut altérer votre capacité à assembler correctement ou à utiliser l'appareil de façon sécuritaire.

2.4 Consignes de sécurité liées à la manipulation d'un accumulateur automobile

AVERTISSEMENT ! Le non-respect de ces avertissements pourrait entraîner de graves blessures, voire la mort.

Danger de blessure

- Les accumulateurs peuvent contenir des éléments acides ou alcalins agressifs et corrosifs. Éviter tout contact avec le liquide que contient l'accumulateur. En cas de contact cutané avec le liquide de l'accumulateur, rincer rigoureusement la zone affectée à l'eau courante.
  En cas de blessure causée par contact avec un acide, communiquer sur le champ avec un médecin.

ATTENTION ! Le non-respect de ces mises en garde pourrait entraîner des blessures légères ou de gravité modérée.

Danger de blessure

- Pour toute intervention sur un accumulateur, ne pas porter d'objet métallique tel qu'une montre ou des bagues.
  Ces pièces peuvent provoquer un court-circuit sur les accumulateurs acide et plomb pouvant causer des blessures graves.
- Pour toute intervention sur les accumulateurs, porter des lunettes de sécurité et des vêtements protecteurs. Après avoir manipulé un accumulateur, ne pas se frotter les yeux.

Danger d'explosion

- À proximité d'un moteur automobile ou de son accumulateur, me pas fumer, présenter de flamme nue ou provoquer d'étincelle.

AVIS ! Risque d'endommagement

- Prévenir la chute de tout objet métallique sur l'accumulateur. Cela pourrait provoquer des étincelles ou causer un court-circuiter de l'accumulateur ou d'autres composants électriques.
- Lors du raccordement de l'accumulateur, s'assurer de la bonne polarité des connexions.
- Suivre les instructions du fabricant de l'accumulateur et celles du fabricant du système ou du véhicule dans lequel il est utilisé.

3 Contenu de la livraison

- Dessus de cuisson (PI 8022, CE 99-DF, CE 99-ZF)
- Vis de fixation (selon le modèle)
- Siphon et joint en caoutchouc (selon le modèle)
- Instructions de montage et d'utilisation

4 Utilisation prévue

Les dessus de cuisson à gaz sont destinés à être installés dans un comptoir de cuisine, de roulotte ou de maison mobile.

Les dessus de cuisson à gaz sont convenables pour :

- Cuire et frire des aliments dans des ustensiles de cuisine adéquats
- Utiliser avec du gaz de la catégorie autorisée (voir chapitre « Fiche technique », page 41)

Les dessus de cuisson à gaz ne sont pas convenables pour :

- Utilisation pour chauffage d'appoint
- Utilisation extérieure
- Utilisation sur un bateau

Ce produit est uniquement approprié pour l'usage et l'application prévus selon ces instructions.

Ce manuel fournit les informations nécessaires à l'installation et au fonctionnement adéquat du produit. Une mauvaise installation ou un fonctionnement ou un entretien inadéquat entraîneront des performances non conformes et une panne éventuelle.

Le fabricant décline toute responsabilité en cas de blessure ou de dommage au produit résultant d'une des situations suivantes :

- Un assemblage inadéquat ou un mauvais branchement, y compris une tension trop élevée
- Un mauvais entretien ou l'utilisation de pièces de rechange autres que les pièces d'origine fournies par le fabricant
- Des modifications au produit sans l'autorisation expresse du fabricant
- Une utilisation à d'autres fins que celles décrites dans ce manuel

Dometic se réserve le droit de modifier l'apparence et les caractéristiques du produit.

5 Description technique

5.1 Fonction

L'appareil est équipé d'un dispositif de surveillance de la flamme qui interrompra automatiquement l'arrivée de gaz après environ 20 secondes si la flamme s'éteint.

5.2 Spécifications des différents modèles

Les appareils sont disponibles en différentes versions :

- **PI8022 :** Dessus de cuisson avec deux brûleurs et couvercle de sécurité en verre
- **CE99-DF :** Dessus de cuisson avec trois brûleurs et couvercle de sécurité en verre
- **CE99-ZF :** Dessus de cuisson avec deux brûleurs et couvercle de sécurité en verre

Le couvercle en verre de sécurité peut être utilisé comme surface de travail lorsqu'il est fermé.

5.3 Panneau de commande

Voir fig. **1**, page 3

6 Installation de l'appareil



L'assemblage et l'installation du raccordement de gaz doivent être effectués par une personne qualifiée disposant des compétences et des connaissances requises en matière de bâtiment, d'installation et de fonctionnement d'appareils au gaz, et ayant suivi une formation de sécurité afin d'identifier et d'éviter les dangers associés.

Pour le bon fonctionnement de votre appareil de cuisson :

- L'armoire doit être
  - construite correctement.
  - d'équerre par rapport au réchaud et à la face avant du comptoir
- Le dessus du comptoir doit être
  - de niveau d'un côté à l'autre et de l'avant à l'arrière
- L'ouverture de l'armoire doit être conçue de manière à ce qu'aucun matériau combustible ne puisse être placé près des côtés de la table de cuisson.
- Les armoires installées au-dessus de la table de cuisson ne devront pas former une saillie de plus de 330 mm (13 po) du mur.
- La zone autour de l'appareil devra rester dégagée et exempte de matériaux combustibles, essence et autres émanations et liquides inflammables.
- Le flux d'air de combustion et d'aération ne doit pas être obstrué.
- Le contrôle d'étanchéité de l'appareil doit être effectué conformément aux instructions du fabricant.

6.1 Sélection de l'emplacement de montage

Pour la sélection de l'emplacement de montage, tenir compte des instructions suivantes :

- Tenir compte du volume d'air nécessaire à la combustion (chapitre « Fiche technique », page 41).
- L'emplacement de montage doit être pourvu d'évents d'une section d'au moins 150 cm^2 (24 po^2).
- Observer les distances de dégagement minimum (fig. **2**, page 3).
- S'assurer qu'il n'y a pas de courant d'air sur le lieu d'installation.

6.2 Procédure d'installation

1. Créez une découpe selon le tableau à la page 27 et le dessin d'installation :
   – PI 8022 : fig. **3**, page 4
   – CE 99-ZF : fig. **4**, page 4
   – CE 99-DF : fig. **5**, page 4
2. À l'aide des vis, fixer l'appareil sur le dessus du comptoir (fig. **6**, page 5 – fig. **7**, page 5).

6.3 Raccordement de l'appareil à l'alimentation en gaz

AVERTISSEMENT ! Danger d'explosion

- Utiliser seulement des bonbonnes de gaz propane ou butane munies d'un détendeur certifié et d'une tête appropriée.
- Vérifier que les données inscrites sur la bonbonne de gaz propane ou butane correspondent aux données inscrites sur la plaque signalétique.
- Éviter toute contrainte sur les conduites du système de gaz pendant et après l'installation.

Lors du raccordement, respecter les consignes suivantes :

- Installer une conduite de gaz rigide.
- Respecter les exigences nationales.
- Utiliser seulement des tuyaux en acier Ø$^{5}/_{16}$ x $^{3}/_{64}$ po (Ø8 x 1 mm) (acier soudé, acier sans soudure ou acier inoxydable).
- Fixer la conduite de gaz à la paroi latérale ou arrière des parties de meuble environnantes de manière à ce qu'aucune charge/stress ne soit appliqué sur les manettes d'opération.

1. Raccorder les conduites comme montré (fig. **8**, page 6).
2. Poser au-dessus de l'appareil une enseigne sur laquelle sera inscrit le texte suivant :

   ATTENTION!
   Pendant la cuisson, une aération supplémentaire doit être assurée, par exemple en ouvrant une fenêtre à proximité de l'appareil.
   L'appareil ne doit pas être utilisé pour réchauffer la pièce.
3. Ouvrir le robinet d'alimentation de gaz.

AVERTISSEMENT ! Danger d'explosion
Ne jamais vérifier l'étanchéité avec une flamme nue ou à proximité d'une source d'allumage.

4. Vérifier l'étanchéité de tous les raccords à l'aide d'un spray détecteur de fuites. L'étanchéité est assurée lorsqu'il n'y a pas de formation de bulles.
5. S'assurer que le port de test du détendeur de pression est bien fermé (fig. **9**, page 6).

6.4 Raccordement électrique de l'appareil (modèles avec allumage électronique seulement)

1. Raccorder l'appareil comme montré (fig. **10**, page 7).
2. Ajouter un fusible de 1 A près de la borne positive de l'accumulateur.

7 Utilisation de l'appareil

AVERTISSEMENT ! Danger d'explosion/incendie
- N'employer que des casseroles et poêles à fond plat et dont le diamètre ne dépasse pas la grille de l'appareil. Les casseroles et les poêles doivent être suffisamment grandes pour couvrir la flamme. Si les flammes ne sont pas couvertes, les vêtements pourraient prendre feu.
- Lors de la cuisson, s'assurer que les casseroles et les poêles sont bien posées.
- Une fois la cuisson terminée, s'assurer que tous les boutons de réglage du gaz sont en position d'arrêt. Après l'utilisation fermer le robinet d'alimentation du gaz.

ATTENTION ! Danger de brûlures
- Ne pas toucher les parties chaudes de l'appareil pendant et après son utilisation. Laisser l'appareil refroidir complètement.
- Ne pas fermer le couvercle avant que les brûleurs ne soient complètement refroidis.

7.1 Mise en marche

DANGER ! Danger d'empoisonnement au monoxyde de carbone

- Avant d'allumer l'appareil, s'assurer que la pièce est suffisamment aérée.
- La pièce où l'appareil est installée devrait être pourvue d'un évent d'aération d'au moins 150 cm^2 (23,3 po^2).
- Cet évent peut être fermé lorsque l'appareil n'est pas utilisé.

AVERTISSEMENT ! Danger d'explosion/incendie

- La procédure d'allumage complète doit être visible d'en haut et ne doit pas être cachée par des pots placés sur le poêle.
- Le couvercle supérieur doit être ouvert lorsque le brûleur principal est en fonction.
- N'utiliser que du gaz de la catégorie autorisée (voir chapitre « Fiche technique », page 41). Ne pas utiliser d'autre combustible.

1. Choisir les casseroles selon le tableau suivant :

Brûleur (fig. 11, page 7)	Diamètre de la casserole	
A	3,5 à 6 po (9 à 15 cm)	
B	3,9 à 7 po (10 à 18 cm)	
C	6,2 à 8,7 po (16 à 22 cm)	

2. Allumer le brûleur comme indiqué (fig. 12, page 8).

7.2 Arrêt

➤ Éteindre l'appareil comme indiqué (fig. 13, page 9).

7.3 Remplacement de la bonbonne de gaz

AVERTISSEMENT ! Danger d'explosion
- Ne remplacer la bonbonne de gaz qu'en prenant soin de bien aérer la pièce.
- S'assurer qu'aucune source d'allumage ne se trouve à proximité.
- Ne jamais changer la bonbonne de gaz lorsque l'appareil est en fonction et toujours fermer le robinet d'alimentation pour son remplacement.

1. Éteindre l'appareil en tournant le bouton sur le réglage zéro.
2. Fermer le robinet de la bonbonne de gaz.
3. Remplacer la bonbonne de gaz en suivant les instructions du fabricant du raccord de gaz.

8 Nettoyage et entretien

ATTENTION ! Danger de brûlures
Laisser l'appareil refroidir correctement avant de le nettoyer ou d'en faire un contrôle d'entretien.

AVIS ! Risque d'endommagement
- Pour le nettoyage, n'utiliser aucun objet tranchant ou dur, de détergent abrasif ou d'eau de javel, car cela pourrait endommager l'appareil.
- Ne pas utiliser de système de nettoyage à la vapeur pour le nettoyage.

➤ Nettoyer l'appareil comme indiqué (fig. **14**, page 9).

8.1 Contrôle de sécurité annuel

L'assemblage et l'installation du raccordement de gaz doivent être effectués par une personne qualifiée disposant des compétences et des connaissances requises en matière de bâtiment, d'installation et de fonctionnement d'appareils au gaz, et ayant suivi une formation de sécurité afin d'identifier et d'éviter les dangers associés.

➤ Pour des raisons de sécurité, faire vérifier chaque année le bon fonctionnement de l'appareil par une personne qualifiée. Tout défaut devra être réparé.

8.2 Contrôle de sécurité régulier

➤ À intervalles réguliers, vérifier que le port de test est bien fermé (fig. **9**, page 6).

8.3 Remplacement des buses



L'assemblage et l'installation du raccordement de gaz doivent être effectués par une personne qualifiée disposant des compétences et des connaissances requises en matière de bâtiment, d'installation et de fonctionnement d'appareils au gaz, et ayant suivi une formation de sécurité afin d'identifier et d'éviter les dangers associés.

➤ Faire remplacer les buses par une personne qualifiée comme indiqué :
- Dépose : fig. **15**, page 10
- Repose : fig. **16**, page 11

9 Garantie

GARANTIE LIMITÉE DISPONIBLE SUR LA PAGE DOMETIC.COM/WARRANTY.

POUR TOUTE QUESTION OU POUR OBTENIR UN EXEMPLAIRE DE LA GARANTIE LIMITÉE, COMMUNIQUEZ AVEC NOTRE SERVICE DE GARANTIE À L'ADRESSE SUIVANTE :

DOMETIC CORPORATION
CUSTOMER SUPPORT CENTER
5155 VERDANT DRIVE
ELKHART, INDIANA, 46516
1-800-544-4881 OPT 1

10 Élimination



➤ Placer les matériaux d'emballage dans les bacs de recyclage appropriés, si possible.

➤ Consulter un centre de recyclage local ou un revendeur spécialisé pour en savoir plus sur l'élimination du produit conformément aux réglementations d'élimination applicables.

➤ Le produit peut être mis au rebut gratuitement.

11 Fiche technique

Voir fig. **11**, page 7 :

Modèle	Brûleur A (S)		Brûleur B (M)		Brûleur C (L)		Capacité (BTU/h)
	*	**	*	**	*	**	
PI8022	0,024 po (0,61 mm)	3700	–	–	0,031 po (0,78 mm)	5900	9600
CE99-ZF	0,024 po (0,61 mm)	3700	0,029 po (0,73 mm)	5250	–	–	8950
CE99-DF	0,024 po (0,61 mm)	3700	0,029 po (0,73 mm)	5250	–	–	12650

* Injecteur po (mm)

** Puissance BTU/h

	PI8022, CE99-DF, CE99-ZF
Catégorie de gaz	Catégorie I_{3+}, propane
Pression au raccord de gaz	
– Min. à l'entrée	11 po col. d'eau (W. C). [0,4 psi] 27 mbar
– Max. à l'entrée	14 po col. d'eau (W. C). [0,5 psi] 35 mbar
– Collecteur	10 po col. d'eau (W. C). [0,4 psi] 25 mbar
Tension d'alimentation (modèles avec allumage électronique seulement)	12 V⎓ (fusible de 1 A)
Contrôle/certification	

Cet appareil est conforme à la partie 15 des règles de la FCC. Son utilisation est sujette aux deux conditions suivantes :

- Cet appareil ne doit pas causer d'interférences nuisibles.
- Cet appareil doit accepter toutes les interférences reçues, y compris celles susceptibles de provoquer un fonctionnement indésirable.

Les changements ou modifications non expressément approuvé(e)s par la partie responsable de la conformité peuvent annuler l'autorité de l'utilisateur à utiliser l'équipement.

Cet équipement a été testé et déclaré conforme aux limites d'un appareil numérique de classe B, conformément à la partie 15 des règles de la FCC. Ces limites ont pour objet de fournir une protection raisonnable contre les interférences nuisibles dans une installation résidentielle. Cet équipement génère, utilise et peut émettre une énergie de radiofréquence et, s'il n'est pas installé et utilisé conformément aux instructions, causer des interférences nuisibles aux communications radio. Toutefois, il n'est pas possible de garantir l'absence d'interférences dans une installation particulière. Si cet équipement cause des interférences nuisibles à la réception radio ou TV, ce qui peut être déterminé en l'éteignant puis en le rallumant, l'utilisateur est invité à essayer de corriger l'interférence en prenant au moins l'une des mesures suivantes :

- Réorienter ou déplacer l'antenne réceptrice.
- Éloigner l'appareil de l'équipement ou du récepteur.
- Brancher l'équipement sur une prise correspondant à un autre circuit que celui sur lequel le récepteur est branché.
- Consulter le revendeur ou un technicien radio/TV.

DOMETIC

dometic.com

YOUR LOCAL DEALER

dometic.com/dealer

YOUR LOCAL SUPPORT

dometic.com/contact

YOUR LOCAL SALES OFFICE

dometic.com/sales-offices

4445103104 2022-09-21

A complete list of Dometic companies, which comprise the Dometic Group, can be found in the public filings of:
DOMETIC GROUP AB Hemvärnsgatan 15 SE-17154 Solna Sweden