Suburban
676 Broadway Street
Dayton, Tennessee 37321
423-775-2131
www.AIRXCEL.com

USER'S INFORMATION MANUAL

NT-16SEQ • NT-20SEQ

This book contains instructions covering the operation and maintenance of your furnace. Keep with unit at all times. INSTALLER: LEAVE THIS MANUAL WITH THE APPLIANCE. CONSUMER: RETAIN THIS MANUAL FOR FUTURE REFERENCE. Should you require further information, contact your dealer or nearest Suburban Service Center.

⚠ WARNING

Installation of this appliance must be made in accordance with the written instructions provided in this manual. No agent, representative or employee of Suburban or other person has the authority to change, modify or waive any provision of the instructions contained in this manual.

⚠ WARNING

FIRE, EXPLOSION AND ASPHYXIATION HAZARD

Improper adjustment, alteration, service, maintenance or installation can cause property damage, personal injury or loss of life. Refer to the Installation instructions and/or owners manual provided with this appliance.

Read and follow instructions and precautions in User's Information Manual provided with this furnace. Installation and service must be performed by a qualified service agency or the gas supplier.

⚠ WARNING

Be sure the furnace and all ignition systems are "OFF" during any type of refueling and while vehicle is in motion or being towed.

⚠ WARNING

If the information in this manual is not followed exactly, a fire or explosion may result causing property damage, personal injury or loss of life.

⚠ FOR YOUR SAFETY

DO NOT STORE OR USE GASOLINE OR OTHER FLAMMABLE VAPORS AND LIQUIDS IN THE VICINITY OF THIS OR ANY OTHER APPLIANCE.

⚠ WARNING

FIRE OR EXPLOSION HAZARD

Failure to follow safety warning exactly could result in serious injury, death or property damage.

— Do not store or use gasoline or other flammable vapors and liquids in the vicinity of this or any other appliance.

— WHAT TO DO IF YOU SMELL GAS

- **Evacuate all persons from the vehicle.**
- **Shut off the gas supply at the gas container or source.**
- **Do not touch any electrical switch, or use any phone or radio in the vehicle.**
- **Do not start the vehicle's engine or electric generator.**
- **Contact the nearest gas supplier or qualified service technician for repairs.**
- **If you cannot reach a gas supplier or qualified service technician, contact the nearest fire department.**
- **Do not turn on the gas supply until the gas leak(s) has been repaired.**

— Installation and service must be performed by a qualified installer, service agency or the gas supplier.

PN: 205578
05-22-2018

⚠ WARNING
CARBON-MONOXIDE POISONING HAZARD

Failure to follow instructions could result in severe personal injury or death due to carbon-monoxide poisoning, if combustion products infiltrate into the building.

Check that all openings in the outside wall around the vent (and air intake) pipe(s) are sealed to prevent infiltration of combustion products into the building.

Check the furnace vent (and air intake) terminal(s) are not obstructed in any way during all seasons.

FOR YOUR SAFETY

Due to high temperatures, the unit should be located out of traffic and away from furniture and draperies.

Children and adults should be alerted to the hazards of high surface temperatures and should stay away to avoid burns or clothing ignition.

Young children should be carefully supervised when they are in the same room as the unit.

Clothing or other flammable material should not be placed on or near the unit.

Any safety screen or guard removed for servicing the unit must be replaced prior to operating the unit.

The area around the unit must be kept clear from combustible materials, gasoline and other flammable vapors and liquids.

Installation and repairs should be done by a qualified service person. The unit should be inspected before use and at least annually by a qualified service person. More frequent cleaning may be required due to excessive lint from carpeting, bedding material, etc. It is imperative that control compartments, burners, and circulating air passageways of the unit be kept clean.

MAINTENANCE AND CLEANING

⚠ WARNING

If the user of this appliance fails to maintain it in the condition in which it was shipped from the factory or if the appliance is not used solely for its intended purpose or if appliance is not maintained in accordance with the instructions in this manual, then the risk of a fire and/or the production of carbon monoxide exists which can cause personal injury, property damage or loss of life.

⚠ CAUTION

Label all wires prior to disconnecting for servicing and servicing controls. Wiring errors can cause improper and dangerous furnace operation. Proper polarity MUST BE OBSERVED so the furnace motor will run with the proper direction of rotation to ensure correct air delivery. (See wiring diagram).

Always verify proper operation of furnace after servicing.

You, as the owner/user, should inspect the furnace monthly during the heating season for presence of soot on vent. Operating the furnace under this condition could lead to serious property damage, personal injury or loss of life. If soot is observed on the vent, immediately shut furnace down and contact a qualified service agency.

Listed below are several safety related items that you should follow during the heating season to assure continued safe operation of the furnace.

1. Inspect furnace venting. Venting must be free of obstructions, void of soot and properly terminated to the atmosphere. (Refer to installation manual.)

⚠ WARNING

Do not install screens over the vent for any reason. Screens will become restricted and cause unsafe furnace operation. Accessories are being marketed for RV products which we do not recommend. For your safety, only factory authorized parts are to be used on your furnace.

2. Periodically inspect the vent for obstructions or presence of soot. Soot is formed whenever combustion is incomplete. This is your visual warning that the furnace is operating in an unsafe manner. If soot is present, immediately shut furnace down and contact your dealer or a qualified service person.
3. Periodically observe the main burner flame to assure it is burning with a hard blue flame with well defined burner ports (See Figure 2). If flame appears yellow or burner has a lazy flame, shut furnace down. It is possible that burner needs cleaning or replaced. To inspect the main burner, remove the four (4) screws (A, B, C and D) securing the burner access door to the combustion chamber (See Figure 1). If excessive rust and corrosion are present on burner surface, the burner must be thoroughly cleaned or replaced. The burner may be cleaned using a steel wire brush and blown clean using high compression air. Contact a qualified service person for assistance.

NOTE: To properly observe burner operation, the cabinet front must be removed. Operation of burner can then be observed through the viewing window on front of chamber. See Figure 1.

4. Keep furnace clean. More frequent cleaning may be required due to excessive lint from carpeting, bedding material, etc. It is imperative that control compartments, burners and circulating air passageways of the appliance be kept clean.
5. The motor is permanently lubricated and requires no oiling.
6. Keep the furnace area clear of any combustible materials, gasoline or other flammable vapor and liquids.
7. Before operating furnace, check the location of the furnace vent to make sure it will not be blocked by the opening of any door on the trailer. If it can be blocked, do not operate the furnace with the door open.
8. Do not restrict the flow of combustion air or the warm air circulation to the furnace. To do so could cause personal injury and/or death.
9. Never operate the furnace if you smell gas. Do not assume that the smell of gas in your RV is normal. Any time you detect the odor of gas, it is to be considered life threatening and corrected immediately. Extinguish any open flames including cigarettes and evacuate all persons from the vehicle. Shut off gas supply at Propane gas bottle. (See safety notice on front cover of this manual.)
10. Immediately shut furnace down and call a service agency if furnace cycles erratically or delays on ignition.

⚠ WARNING

Should overheating occur, or the gas supply fail to shut off, shut off the manual gas valve to the appliance before shutting off the electrical supply.

11. Never attempt to repair damaged parts. Always have them replaced by a qualified service agency.
12. Never attempt to repair the furnace yourself. Seek the help of a qualified service person.
13. Never restrict the ducting installed by your trailer manufacturer. To do so could cause improper furnace operation.
14. Avoid direct contact with the outlet registers or vents as they will become hot during the heating cycle.
15. Do not install air boosters in the duct system. Such devices will cause the furnace to cycle on limit and to have erratic sail switch operation.
16. Clothing or other flammable material should not be placed on or near the appliance.
17. Always follow the Operating Instructions. Do not deviate from the step-by-step procedures.
18. When considering add-on rooms, porch or patio, attention must be given to the venting of your furnace. For your safety, do not terminate furnace vent inside add-on rooms, screen porch or onto patios. Doing so will result in products of combustion being vented into the room or occupied areas.
19. In any installation in which the vent of this appliance can be covered due to the construction of the RV or some special feature of the RV such as slide out, pop-up etc. always ensure that the appliance cannot be operated by setting the thermostat to the positive "OFF" position and shutting off all electrical and gas supply to the appliance. Never operate furnace with vent covered.

Your furnace should be inspected by a qualified service agency yearly before turning the furnace on. Particular attention should be given to the following items:

1. Inspect furnace installation and vent termination to be sure furnace is properly secured in place, that vent terminates to the atmosphere and that vent tubes overlap properly. (See installation manual supplied with furnace.)
2. Inspect chamber and venting to assure that these components are physically sound, without holes or excessive corrosion and that the installation and/or reinstallation is in accordance with Suburban's Installation Instructions. (Reference installation manual supplied with furnace.)

⚠ WARNING

It is imperative that the products of combustion be properly vented to atmosphere and that all combustion air supplied to burner be drawn from outside atmosphere.

3. Check the base on which furnace is mounted. Be sure it is physically sound, void of any sagging, deterioration, etc.
4. Inspect furnace, the venting, ducting and the gas piping to furnace for obvious signs of deterioration. Correct any defects at once.
5. Inspect combustion chamber for restrictions in exhaust or intake. It is imperative that the flow of intake combustion air and the flow of exhaust gases being expelled to the outside atmosphere not be obstructed. Any soot or loose debris should be blown out using compressed air. (See Figure 3.)
6. Inspect all gaskets. If any gaskets show signs of leakage or deterioration, replace them. Safe operation of the furnace depends on all gaskets being tight.
7. Inspect return air inlet openings to the furnace. Remove any restrictions to assure adequate air flow.

OPERATING INSTRUCTIONS

⚠ WARNING

Do not operate furnace while vehicle is in motion or being towed.

NOTE: During initial firing of this furnace a burn-off of excess paint and oils remaining from manufacturing process may cause "smoking" for 5 - 10 minutes.

FOR YOUR SAFETY
READ BEFORE OPERATING

⚠ WARNING

If you do not follow these instructions exactly, a fire or explosion may result causing property damage, personal injury or loss of life.

A. This appliance does not have a pilot. It is equipped with an ignition device which automatically lights the burner. Do **not** light the burner by hand.

B. BEFORE OPERATING smell all around the appliance area for gas. Be sure to smell next to the floor because some gas is heavier than air and will settle on the floor.

WHAT TO DO IF YOU SMELL GAS

- Extinguish any open flame.
- Evacuate all persons from the vehicle.
- Shut off the gas supply at the gas container or source.
- Do not touch any electric switch or use any phone or radio in the vehicle.
- Do not start the vehicle's engine or electric generator.
- Contact the nearest gas supplier or qualified service technician for repairs.
- If you cannot reach a gas supplier or qualified service technician, contact the nearest fire department.
- Do not turn on the gas supply until the gas leak(s) has been repaired.

C. Do not use this furnace if any part has been under water. A flood damaged furnace is extremely dangerous. Attempts to use the furnace can result in fire or explosion. A qualified service agency should be contacted to inspect the furnace and to replace all gas controls, control system parts, electrical parts that have been wet or the furnace if deemed necessary.

OPERATING INSTRUCTIONS

1. **STOP!** Read User's Information Manual supplied with furnace.
2. Turn the manual valve (if so equipped) or the valve at the outside Propane tank to the "OFF" position. See Figure 4. Do not force.
3. Set thermostat above room temperature to begin blower operation. A slight delay will occur before the blower comes on. Allow blower to run for 5 minutes for combustion chamber purge cycle. If blower does not come on or stops before ignition cycle, go to shut down and contact your dealer or a local recreational vehicle service agency.
4. After 5 minutes, move thermostat lever below room temperature. Blower will remain on. Wait approximately 2 minutes for blower to go off.

5. Wait 5 minutes to clear out any gas. Then smell for gas including near the floor. If you then smell gas, STOP! Follow “B” in the safety information above. If you do not smell gas, go to the next step.
6. Open manual shut-off valve (if so equipped) or the valve at the outside propane tank. Correct operating characteristics depend on the valve being positioned fully open. Never attempt to operate with a valve partially closed.

NOTE: This furnace is equipped with a valve shut-off switch. With switch in “OFF” position, gas will not flow to burner nor will the furnace operate. See Figure 5.

7. Set thermostat to desired setting. If set above room temperature, blower will come on.
8. Allow 30 seconds for main burner to light after blower turns on. This furnace is equipped with an ignition device which automatically lights the burner. Do not try to light the burner by hand.
9. If burner does not light, repeat Steps 1 through 9.
10. If after three (3) attempts with no ignition, go to shut down and contact your dealer or a local recreational vehicle service agency. Do not continue to cycle furnace through thermostat in an attempt to get ignition.

TO SHUT DOWN

1. Set the thermostat to lowest setting, then move lever to “OFF” position.
2. Turn off all electric power to the appliance if service is to be performed.
3. Turn manual shut-off valve clockwise ↻ to the “OFF” position. Do not force.

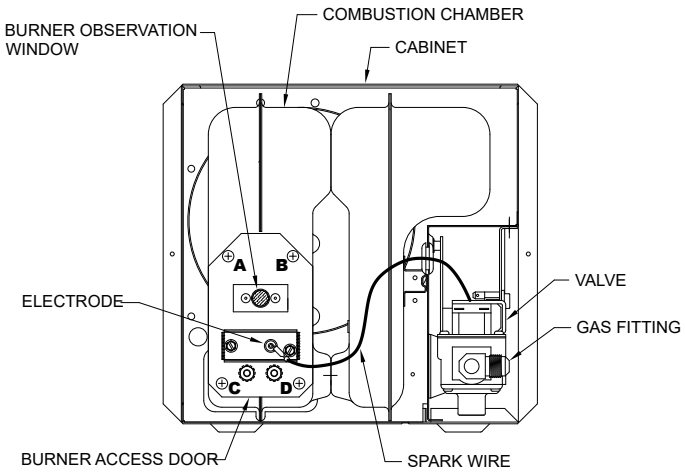

Figure 1

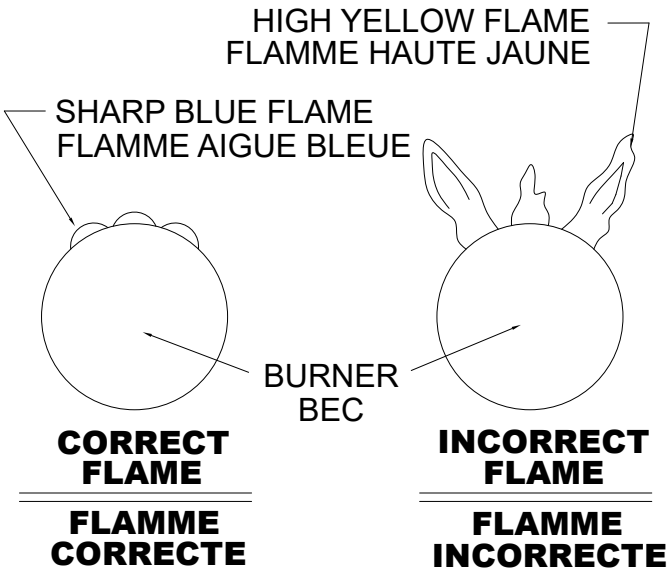

Figure 2

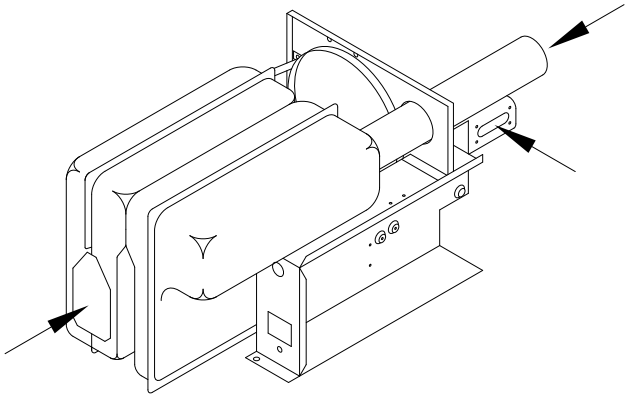

TO CLEAN THE CHAMBER, THE FURNACE MUST BE REMOVED FROM THE CABINET AND THE MANIFOLD BLOWER ASSEMBLY AND CONTROLS REMOVED LEAVING THE CHAMBER ONLY, AS SHOWN. USING COMPRESSED AIR BLOW THROUGH THE CHAMBER AS SHOWN BY ARROWS, TO REMOVE SOOT OR LOOSE DEBRIS.

Figure 3

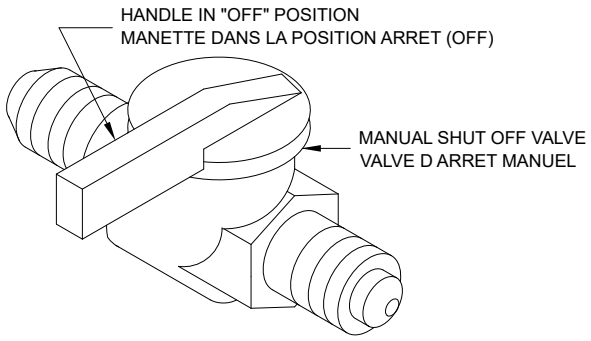

VALVE SHOWN IN "OFF" POSITION
VALVE MONTREE DANS LA POSITION D ARRET (OFF)

Figure 4

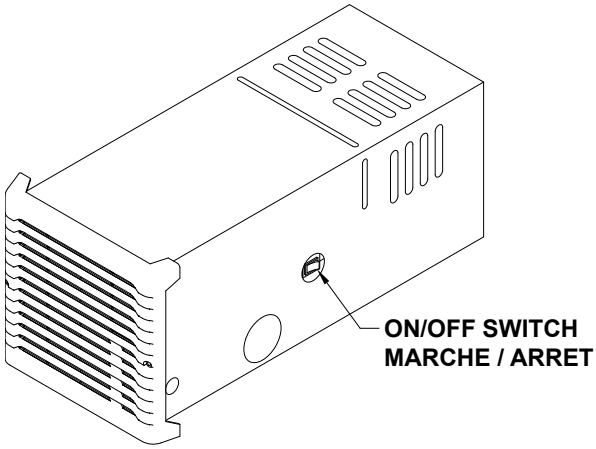

Figure 5

5. Attendez cinq (5) minutes pour que toute odeur de gaz se dissipe. Puis, reniflez l'air pour une odeur de gaz. ARRETEZ! Suivez l'étape "B" dans les instructions "POUR VOTRE SECURITE" si dessus sur cette étiquette. Si vous ne sentez pas une odeur de gaz, allez à la prochaine étape.
6. Ouvrir le robinet d'arrêt manuel, ou le robinet de la bouteille de propane. L'appareil ne peut fonctionner parfaitement que si le robinet est complètement ouvert. Ne jamais tenter de faire fonctionner l'appareil alors que le robinet est partiellement fermé.

REMARQUE: Cet appareil de chauffage est équipé d'un interrupteur d'arrêt de la vanne. Lorsque l'interrupteur est en position «OFF», le gaz ne s'écoule pas vers le brûleur et la fournaise ne fonctionne pas non plus. Voir la figure 5.

7. Régler le thermostat pour la température désirée. Si cette température est supérieure à celle de la pièce, le ventilateur se met en marche.
8. Prévoir un délai de 30 secondes pour l'allumage de la flamme du brûleur principal après la mise en marche du ventilateur. Cet appareil est équipé d'un dispositif d'allumage qui commande automatiquement l'allumage du brûleur. Ne pas essayer d'allumer manuellement la flamme du brûleur.
9. Si le brûleur ne s'allume pas, répéter les étapes 1 à 8.
10. Après trois (3) tentatives sans succès, exécuter les instructions d'arrêt de l'appareil, et contacter le concessionnaire, ou un établissement local de service après-vente. Ne pas tenter de commander l'allumage de la flamme en contrôlant l'appareil au moyen du thermostat.

POUR ARRÊTER

1. Régler le thermostat pour la température la plus, puis déplacer p'aiguille vers la position arrêt.
2. Fermer toute puissance électrique à l'appareil si l'entretien sera exécuté.
3. Fermer le robinet d'arrêt manuel dans le sens horaire ↻ d'une montre jusqu'à la position «OFF». Ne force pas.

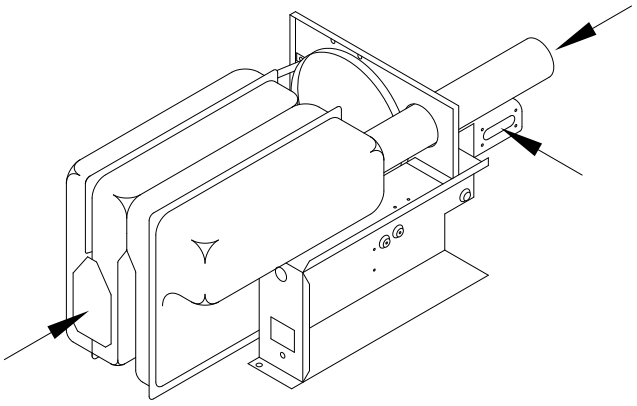

POUR NETTOYER LA CHAMBRE DE COMBUSTION, ON DOIT RETIRER L'APPAREIL DE CHAUFFAGE DU PLACARD ET DÉPOSER SYSTÈME DE DISTRIBUTION, VENTILATEUR ET ORGANES DE COMMANDE; IL NE DOIT RESTER QUE LA CHAMBRE DE COMBUSTION COMME ON LE VOIT ICI. POUR ÉLIMINER LA SUIE ET LES DÉBRIS ACCUMULÉS, INJECTER UN JET D'AIR COMPRIMÉ DANS LES OUVERTURES IDENTIFIÉES PAR LES FLECHES.

Figure 3

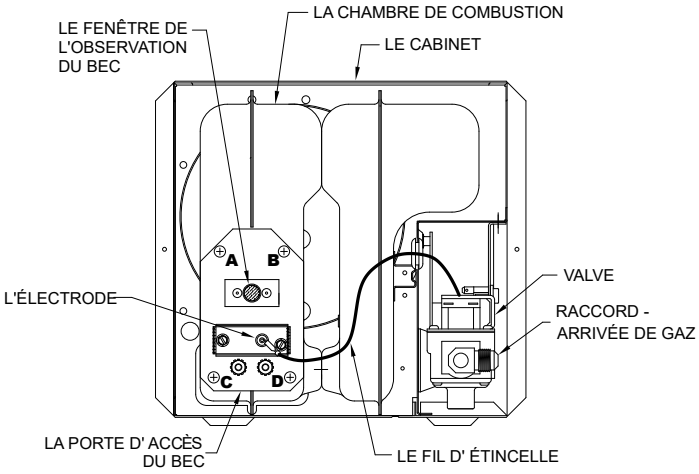

Figure 1

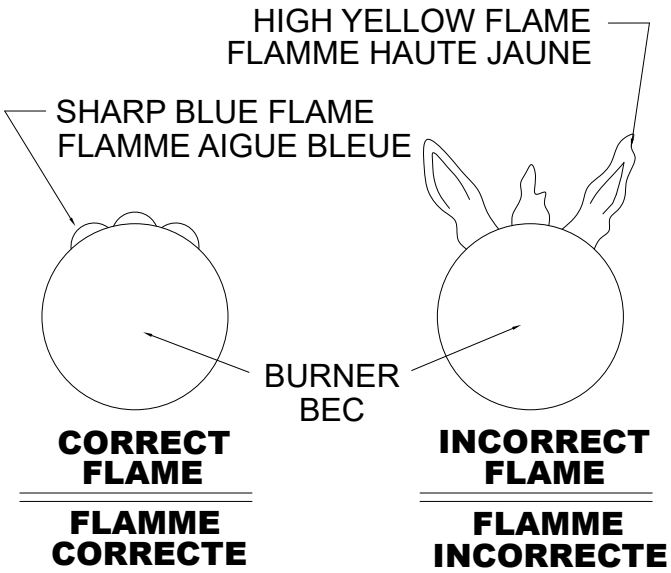

Figure 2

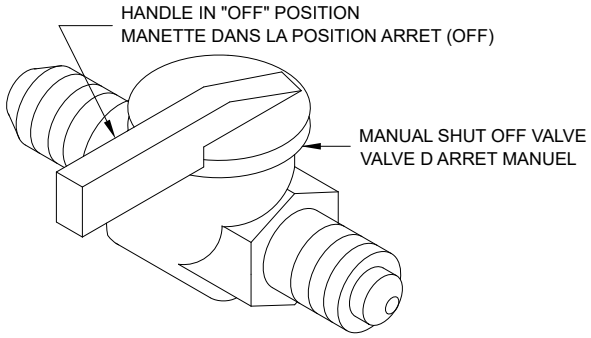

Figure 4

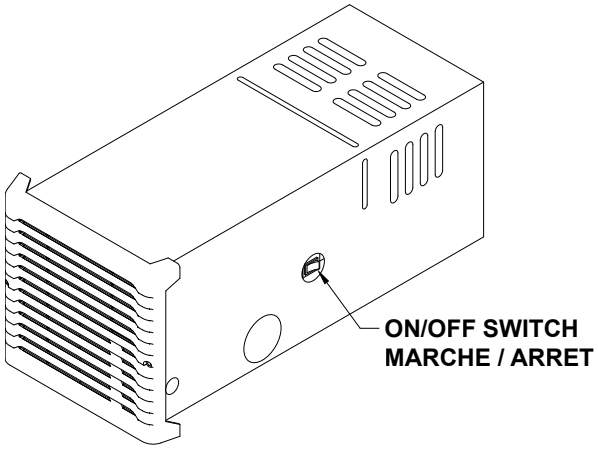

Figure 5

9. Ne jamais faire fonctionner le calorifère si vous sentez le gaz. Ne pas supposer que l'odeur de gaz dans votre véhicule de récréation est normale. À n'importe quel moment où vous détectez l'odeur de gaz, cela doit être considéré menaçant à la vie et doit être corrigé immédiatement. Éteindre toute flamme nue y compris les cigarettes et évacuer tout le monde du véhicule. Fermer la source de gaz à la bouteille. (Voir l'avis de sécurité sur le couvercle de devant.)
10. Fermer le calorifère immédiatement et téléphoner une agence de service si le calorifère cycle variablement ou retarde à l'ignition.

⚠ AVERTISSEMENT

Si la surchauffage arrive, ou la source de gaz ne ferme pas, fermer la soupape de gaz à l'appareil avant de fermer l'alimentation manuel d'électricité.

11. Ne jamais essayer de réparer les parties endommagées. Faites les remplacer toujours par une agence de service qualifiée.
12. Ne jamais essayer de réparer le calorifère vous-même. Chercher l'aide d'une personne de service qualifiée.
13. Ne jamais restreindre la tuyauterie installée par votre fabricant de la remorque. Faire cela peut causer un fonctionnement impropre du calorifère.
14. Évitez tout contact direct avec les registres de sortie ou les évents car ils deviendront chauds pendant le cycle de chauffage.
15. Ne pas installer les amplificateurs de l'air dans le système de conduit. Tels appareils causeront le calorifère de cycler jusqu'au bout et d'avoir le fonctionnement variable de l'interrupteur de voile.
16. Les vêtements ou d'autres étoffes inflammables ne doivent pas être mis sur ou près de l'appareil.
17. Toujours suivre les instructions d'utilisation. Ne pas dévier des procédés pas à pas.
18. En considérant les chambres additionelles, le porche ou le patio, l'attention doit être donnée à la ventouse de votre calorifère. Pour votre sécurité, ne pas terminer la ventouse du calorifère à l'intérieur des chambres additionelles, le porche d'écran ou dans les patios. Faire cela résultera en des produits de combustion déchargés dans la chambre ou dans les endroits occupés.
19. Dans aucune installation dans laquelle la ventouse de cet appareil peut être couverte à cause de la construction du véhicule de récréation ou quelque caractéristique spéciale du véhicule de récréation comme la glissière, sauté, etc. toujours assurer que l'appareil ne peut pas fonctionner en mettant le calorifère à la position positive «ARRÈT» et en fermant toutes sources d'électricité et de gaz àl'appareil. Ne jamais faire fonctionner l'appareil lorsque la bouche de décharge est obstruée.

Votre calorifère doit être inspecté par une agence de réparation qualifiée annuellement avant de faire fonctionner le calorifère. L'attention particulière devait être donnée aux articles suivants:

1. Inspecter l'installation du calorifère et l'arrêt de ventouse pour être certain que le calorifère est proprement fixé à sa place (Voir les instructions d'installation), que le ventouse termine à l'atmosphère, et que les tubes de ventouse enchevauchent proprement. (Voir le manuel d'installation fourni avec l'appareil.)
2. Inspecter la chambre et la ventilation pour assurer que ces composants sont en bon état, sans les troux ou la corrosion excessive et que l'installation et/ou l'installation encore une fois est conformément aux instructions d'installation de Suburban. (Veuillez vous référer au manuel d'installation fourni avec le calorifère.)

⚠ AVERTISSEMENT

C'est impératif que les produits de combustion soient proprement déchargés à l'atmosphère et que tout l'air comburant fourni au bec soit tiré de l'atmosphère à l'extérieur.

3. Vérifier la base sur laquelle le calorifère est monté. Soyez certain qu'elle est en bon état, vide d'aucun affaissement, détérioration, etc.
4. Inspecter le calorifère, la ventouse, le conduit et la tuyauterie de gaz au calorifère pour les signes évidents de détérioration. S'il y a des dégâts, les corriger tout de suite.
5. Inspecter la chambre de combustion pour les restrictions dans l'échappement ou l'admission. C'est impératif que l'écoulement de l'air de combustion d'admission et l'échappement des gaz expulsés à l'atmosphère à l'extérieur ne sont pas obstrués. Aucune suie ou débris détendu doit être soufflé en utilisant l'air comprimé. (Voir Figure 3.)
6. Inspecter tous les joints. Si tous les joints montent les signes de la fuite de détérioration, les replacer. Le fonctionnement sûr du calorifère dépend que tous joints soient tendus.
7. Inspecter les ouvertures d'admission de l'air de reprise au calorifère. Enlever aucunes restrictions pour assurer l'écoulement de l'air suffisant.

CONSIGNES D'UTILISATION

⚠ AVERTISSEMENT

Ne pas faire fonctionner l'appareil lorsque le véhicule est en mouvement ou remorqué.

REMARQUE: Lors de la premiére utilisation de l'appareil de chauffage, la combustion de l'excès de peinture et des résidus d'huile provenant du processus de fabrication peut susciter l'émission de fumées pendant 5 à 10 minutes.

POUR VOTRE SÉCURITÉ LIRE AVANT DE FAIRE FONCTIONNER

⚠ AVERTISSEMENT

Si vous ne suivez pas ces directives exactement, un feu ou une explosion peut résulter et causer le dégât à la propriété, la blessure personnelle ou la mort.

A. Cet appareil n'a pas un pilote. Il est équipé avec un appareil de l'ignition qui allume automatiquement le bec. **Ne pas** essayer d'allumer le bec par main.

B. AVANT DE FAIRE FONCTIONNER sentir autour de tout l'endroit de l'appareil pour le gaz. Soyez certain de sentir à côté du plancher parce que quelque gaz est plus lourd que l'air et résoudra par terre.

CE QUI FAIRE SI VOUS SENTEZ LE GAZ

- Éteindre toute flamme ouverte.
- Évacuer tout le monde du véhicule.
- Fermer la fourniture de gaz au récipient ou à la source de gaz.
- Ne pas toucher aucun interrupteur électrique, ou utiliser aucun téléphone ou radio dans le véhicule.
- Ne pas mettre en marche le moteur du véhicule ou la génératrice électrique.
- Contacter le fournisseur de gaz ou technicien de service qualifié le plus près pour les réparations.
- Si vous ne pouvez pas atteindre un fournisseur de gaz ou technicien de service qualifié, contacter le département de feu le plus près.
- Ne pas ouvrir la fourniture de gaz jusqu'à ce que la fuite(s) de gaz a été réparée.

C. N'utilisez pas ce four si une partie a été sous l'eau. Un four endommagé par une inondation est extrêmement dangereux. Toute tentative d'utilisation de la fournaise peut entraîner un incendie ou une explosion. Une agence de service qualifiée doit être contactée pour inspecter la fournaise et remplacer toutes les commandes de gaz, les pièces du système de commande, les pièces électriques qui ont été mouillées ou la fournaise si nécessaire.

CONSIGNES D'UTILISATION

1. **ATTENTION!** Lire le manuel d'information de l'utilisateur fourni avec l'appareil.
2. Fermer le robinet d'arret de la canalisation de gaz, ou le robinet de la bouteille de propane. Nes pas forcer.
3. Régler le thermostat pour une température supérieure à celle de la pièce pour commander le fonctionnement du ventilateur. Le ventilateur peut se mettre en marche après un certain retard. Laisser le ventilateur fonctionner pendant 5 minutes pour la purge de la chambre de combustion. Si le ventilateur ne s'allume pas ou s'arrête avant le cycle d'allumage, éteindre l'appareil et contacter le revendeur ou un service de réparation local pour véhicule de plaisance.
4. Après 5 minutes, régler le thermostat pour une température inférieure à celle de la pièce. Le ventilateur continue de fonctionner. Le ventilateur devrait s'arrêter après environ 2 minutes.

⚠ AVERTISSEMENT

DANGER D'EMPOISONNEMENT AU MONOXYDE DE CARBONE

Le non-respect des instructions peut entraîner des blessures graves ou la mort par intoxication au monoxyde de carbone si des produits de combustion s'infiltrent dans le bâtiment.

Vérifiez que toutes les ouvertures dans le mur extérieur autour du (des) conduit (s) d'évent (et d'entrée d'air) sont scellées pour empêcher l'infiltration des produits de combustion dans le bâtiment.

Vérifiez que la (les) prise (s) d'évent (et d'entrée d'air) de la fournaise ne sont pas obstruées de quelque façon que ce soit pendant toutes les saisons.

POUR VOTRE SÉCURITÉ

Du fait de la température élevée générée, on doit installer l'appareil hors des espaces de circulation et à distance des meubles et rideaux.

Signaler aux adultes et aux enfants les dangers des températures de surface élevées. On doit toujours se tenir à distance pour éviter les brûlures ou l'inflammation de vêtements.

Superviser étroitement les jeunes enfants qui séjournent dans la pièce où l'appareil est installé.

Ne pas placer des vêtements ou autres matériaux inflammables sur l'appareil ou à proximité.

Avant de faire fonctionner l'appareil, réinstaller tout écran ou autre organe de sécurité déposé pour des opérations d'entretien.

Veiller à ce qu'il n'y ait jamais de matériaux combustibles, essence et autre produit liquide ou gazeux inflammable au voisinage de l'appareil.

Seul un personnel qualifié est habilité à effectuer l'installation ou des réparations. Faire inspecter l'appareil avant l'emploi et au moins une fois par an par un technicien qualifié. Un nettoyage peut être nécessaire plus fréquemment si des tapis, articles de literie, etc. génèrent une quantité excessive de peluches. Il est impératif que les compartiments des organes de commande, les brûleurs et les passages de circulation de l'air de l'appareil soient maintenus propres.

L'ENTRETIEN ET LE NETTOYAGE

⚠ AVERTISSEMENT

Si l'usager de cet appareil néglige de le maintenir dans les conditions dans lesquelles il avait été expedié de l'usine ou si l'appareil est utilisé intentionnellement dans un but autre que celui pour lequel il a ete conçu, ou si l'appareil n'est pas maintenu en état selon les instructions contenues dans ce manuel; Conséquemment, le risque d'incendie et/ou de production d'oxyde de carbone se fera, ce qui peut causer des blessures personnelles, dommages de propriété ou la perte de vie.

⚠ MISE EN GARDE

Étiquetez tous les fils avant de les déconnecter pour les contrôles d'entretien et de maintenance. Des erreurs de câblage peuvent provoquer un fonctionnement incorrect et dangereux de la fournaise. La polarité correcte DOIT ETRE OBSERVEE de sorte que le moteur de la fournaise tourne dans le bon sens de rotation pour assurer une distribution d'air correcte. (Voir le schéma de câblage).

Toujours vérifier le bon fonctionnement de la fournaise après l'entretien.

Vous, comme le propriétaire/l'utilisateur, devriez inspecter le calorifère mensuel pendant la saison de chauffage pour la présence de la suie sur la ventouse. Le fonctionnement du calorifère dans cette circonstance peut mener au dégât de la propriété sérieux, la blessure aux personnes ou la mort. Si la suie est observée sur la ventouse, fermer immédiatement le calorifère et contacter une agence de service qualifiée.

Montrés au-dessous sont plusieurs articles de sécurité que vous pouviez suivre pendant la saison de chauffage pour assurer le fonctionnement sûr continué du calorifère.

1. Inspecter la ventouse du calorifère. La ventouse doit être libre des obstructions, vide de la suie et terminée proprement à l'atmosphère. (Référez vous au manuel d'installation.)

⚠ AVERTISSEMENT

Ne pas installer les écrans au-dessus de la ventouse pour aucune raison. Les écrans deviendront bouchés et causeront le fonctionnement dangereux du calorifère. Les accessoires sont commercialisés pour les produits des véhicules de récréation que nous ne recommandons pas. Pour votre sécurité, seulement les parties autorisées par l'usine seront utilisées sur votre calorifère.

2. Inspecter périodiquement la ventouse pour les obstructions ou la présence de la suie. La suie est formée quand la combustion est incomplète. Celui-ci est votre avertissement visuel que le calorifère fonctionne dans une manière dangereuse. Si la suie est présente, fermer immédiatement le calorifère et contacter votre marchand ou une personne de service qualifiée.
3. Observer périodiquement la flamme principale du bec pour assurer qu'elle brûle avec une flamme bleue dure avec les orifices de formation de la flamme (Voir Figure 2.) Si la flamme parait jaune ou le bec a une flamme paresseuse, fermer le calorifère. C'est possible que le bec a besoin du nettoyage ou un remplacement. Pour inspecter le bec principal, enlever les quatres (4) vis (A,B,C et D) qui fixent la porte d'accès du bec à la chambre de combustion (Voir Figure 1.) Si la rouille et la corrosion excessives sont preséntes sur la surface du bec, le bec doit être nettoyé à fond ou remplacé. Le bec peut être nettoyé en utilisant une brosse métallique d'acier et soufflé propre en utilisant l'air de haute compression. Contacter une personne de service qualifiée pour l'assistance.

REMARQUE: Pour observer correctement le fonctionnement du brûleur, l'armoire doit être retirée. Le fonctionnement du brûleur peut ensuite être observé à travers la fenêtre de visualisation sur le devant de la chambre. Voir la figure 1.

4. Maintenir le calorifère propre. Le nettoyage plus fréquent peut être exigé à cause des peluches excessives du tapis, l'étoffe de literie, etc. C'est impératif que les compartiments de contrôle, les becs et les passages de l'air à circulation de l'appareil soient maintenis propres.
5. Le moteur est lubrifié permanentement et n'exige pas l'huile.
6. Maintenir l'endroit du calorifère libre d'aucuns matériaux combustibles, l'essence ou d'autres vapeurs et liquides inflammables.
7. Avant de faire fonctionner le calorifère, vérifier l'emplacement de la ventouse du calorifère pour assurer qu'elle ne soit pas bloquée par l'ouverture d'aucune porte sur la remorque. Si elle peut être bloquée, ne pas faire fonctionner le calorifère avec la porte ouverte.
8. Ne pas restreindre le débit de l'air de combustion ou la circulation de l'air chaud au calorifère. Faire cela peut causer la blessure aux personnes et/ou la mort.

AIRXCEL®

Suburban
676 Broadway Street
Dayton, Tennessee 37321
423-775-2131
www.AIRXCEL.com

INFORMATIONS MANUEL DE L'UTILISATEUR

NT-16SEQ • NT-20SEQ

Ce livre contient les instructions au sujet du fonctionnement et l'entretien de votre calorifère. Les garder avec l'appareil tout le temps. INSTALLATEUR: LAISSEZ CETTE NOTICE AVEC L'APPAREIL. CONSOMMATEUR: CONSERVEZ CETTE NOTICE POUR CONSULTATION ULTÉRIEURE. Si vous avez besoin de renseignements supplémentaires, contacter votre marchand ou le centre de service Suburban le plus près.

⚠ AVERTISSEMENT

L'installation de cet appareil doit être exécuté en accordance avec les instructions écrites fournies dans le manuel. Aucun agent-representant ou employé de Suburban ou autre personne, n'a l'autorité pour changer, modifier ou déroger le contenu des instructions fournies dans ce manuel.

⚠ AVERTISSEMENT

RISQUE D'INCENDIE, D'EXPLOSION ET ASPHYXIE

L'installation, l'ajustage, la modification, le service ou l'entretien impropre peut causer le dégât à la propriété, la blessure aux personnes ou la mort. Veuillez vous référer aux instructions d'installation et/au manuel du propriétaire fourni avec cet appareil.

Suivre les instructions et les consignes qui figurent dans la notice d'utilisation qui accompagne ce générateur d'air chaud. L'installation et l'entretien doivent être effecturés par un réparateur qualifie ou par le fournisseur de gaz.

⚠ AVERTISSEMENT

Vérifier que l'appareil et tous les systèmes d'allumage sont à la position d'arrêt lors du remplissage du réservoir de carburant, ou lorsque le véhicule est en mouvement ou remorqué.

⚠ AVERTISSEMENT

Si l'information dans ce manuel n'est pas suivie exactement, un feu ou une explosion peut résulter et causer le dégâtà la propriété, la blessure personnelle ou la mort.

⚠ POUR VOTRE SÉCURITÉ

NE PAS METTRE EN RÉSERVE OU UTILISER DE L'ESSENCE OU DES AUTRES VAPEURS INFLAMMABLES ET LIQUIDES AUX ENVIRONS DE CELUI-CI OU TOUT AUTRE APPAREIL.

⚠ AVERTISSEMENT

RISQUE D'INCENDIE OU D'EXPLOSION

Le non-respect des avertissement de securite pourrait entrainer des blessures graves, la mort ou des dommages materiels.

- **— Ne pas entreposer ni utiliser d'essence ou ni d'autres vapeurs ou liquides inflammables a proximite de cet appareil ou de tout autre appareil.**
- **— QUE FAIRE SI VOUS SENTEZ UNE ODEUR DE GAZ:**
- **Évacuez le véhicule.**
- **Coupez l'alimentation en gaz au reservoir ou a la source.**
- **Ne touchez a aucun interrupteur; ne pas vous servir du téléphoné ou de la radio du véhicule.**
- **Ne pas démarrer le moteur du véhicule ni aucune génératrice électrique.**
- **Appelez le fournisseur de gaz le plus proche ou un technicien qualifie.**
- **Si vous ne pouvez rejoindre ni un fournisseur ni un technicien qualifie, appelez le service des incendies le plus proche.**
- **Ne pa retablir l'alimentation en gaz tant que la fuite n'a pas ete reparee.**
- **— L'installation et l'entretien doivent etre assures par un installateur ou un service d'entretien qualifie ou par le fournisseur de gaz.**

N.°: 205578
05-22-2018