DOMETIC

HOT AND COOKING HOBS AND COMBINATIONS

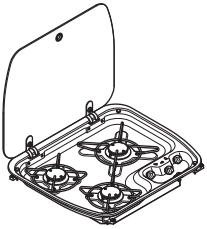
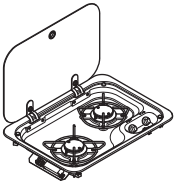
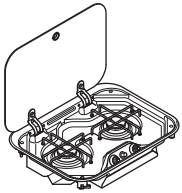

CE 99-DF (HBG 3445), CE 99-ZF (HBG 2335), PI 8022

EN **Cooktops and combinations**
Installation and Operating Manual 13

FR **Plaques de cuisson et combinaisons**
Instructions de montage
et de service 26

WARNING: If the information in this manual is not followed exactly, a fire or explosion may result, causing property damage, personal injury, or death.

– Do not store or use gasoline or other flammable vapors and liquids in the vicinity of this or any other appliance.
– WHAT TO DO IF YOU SMELL GAS
- **Do not try to light any appliance.**
- **Do not touch any electrical switch.**
- **Do not use any phone in your recreational vehicle.**
- **Clear the recreational vehicle of all occupants.**
- **Turn off the gas supply tank valve(s) or main gas supply.**
- **Immediately call your gas supplier for instructions.**
- **If you cannot reach your gas supplier, call the fire department.**

– Have the gas system checked and leakage source corrected by a qualified installer, service agency, manufacturer or dealer, or the gas supplier.

⚠ **WARNING**
Cancer and Reproductive Harm
www.P65Warnings.ca.gov

C US **Master Contract: 300749**

© 2020 Dometic Group. The visual appearance of the contents of this manual is protected by copyright and design law. The underlying technical design and the products contained herein may be protected by design, patent or be patent pending. The trademarks mentioned in this manual belong to Dometic Sweden AB. All rights are reserved.

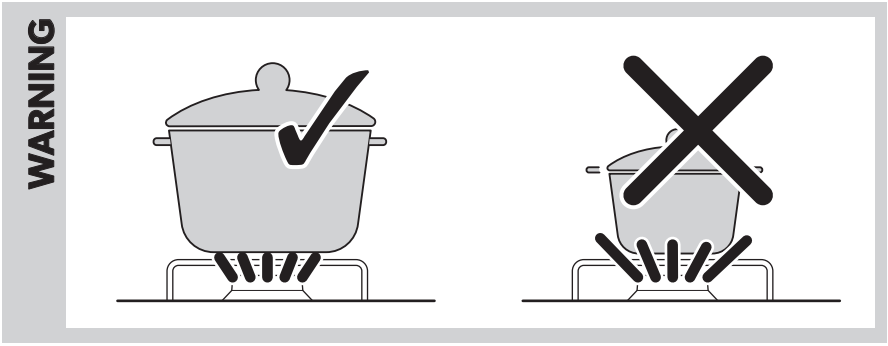
WARNING

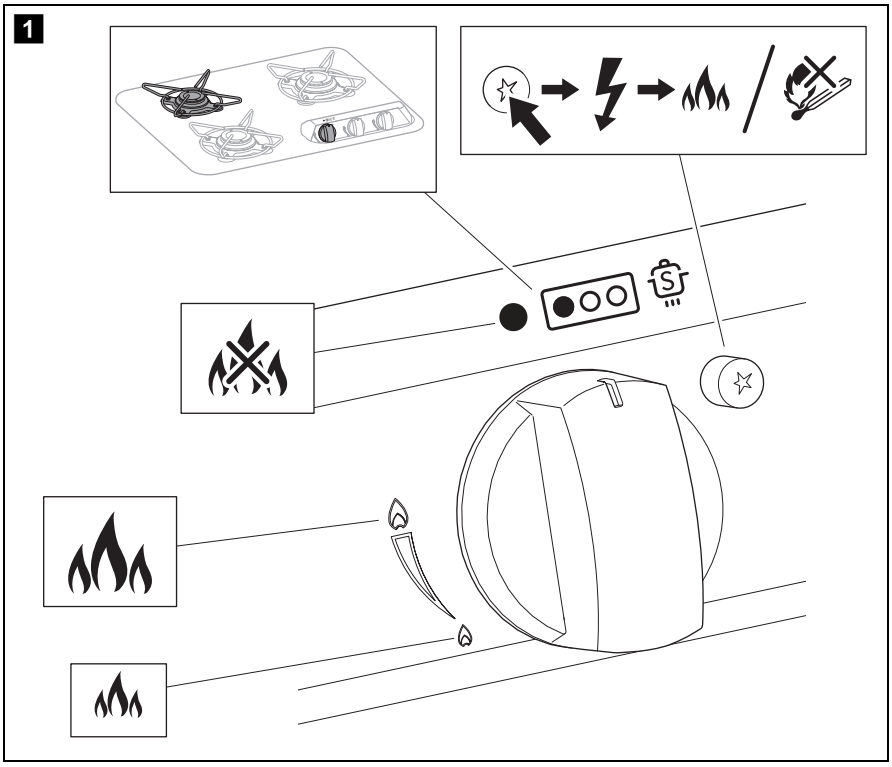
1

2

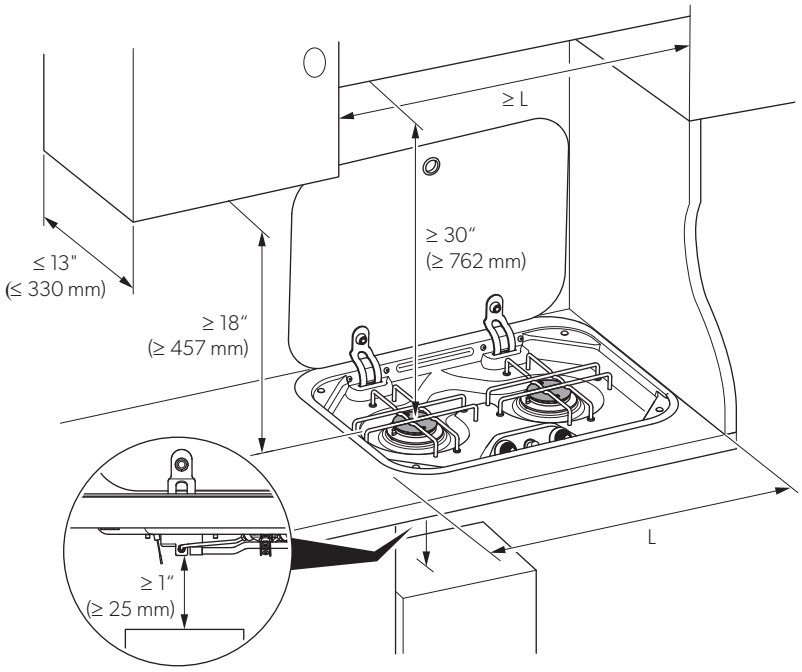
≥ L
≥ 30"
(≥ 762 mm)
≤ 13"
(≤ 330 mm)
≥ 18"
(≥ 457 mm)
≥ 1"
(≥ 25 mm)
L

3 **PI8022**

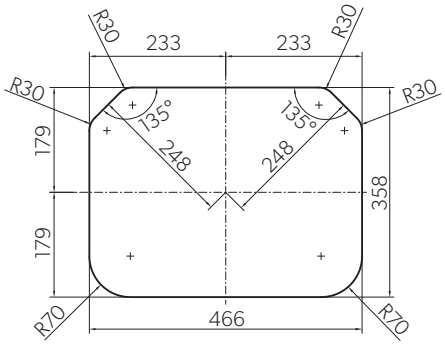
R30
233
233
R30
R30
R30
135°
135°
248
248
179
179
358
R70
R70
466

4 CE99-ZF (HBG2335)

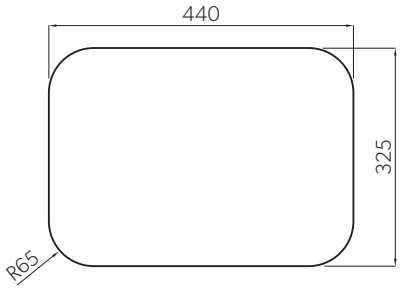

5 CE99-DF (HBG3445)

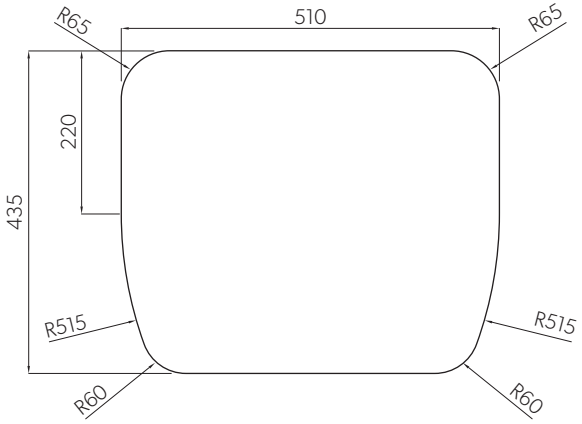

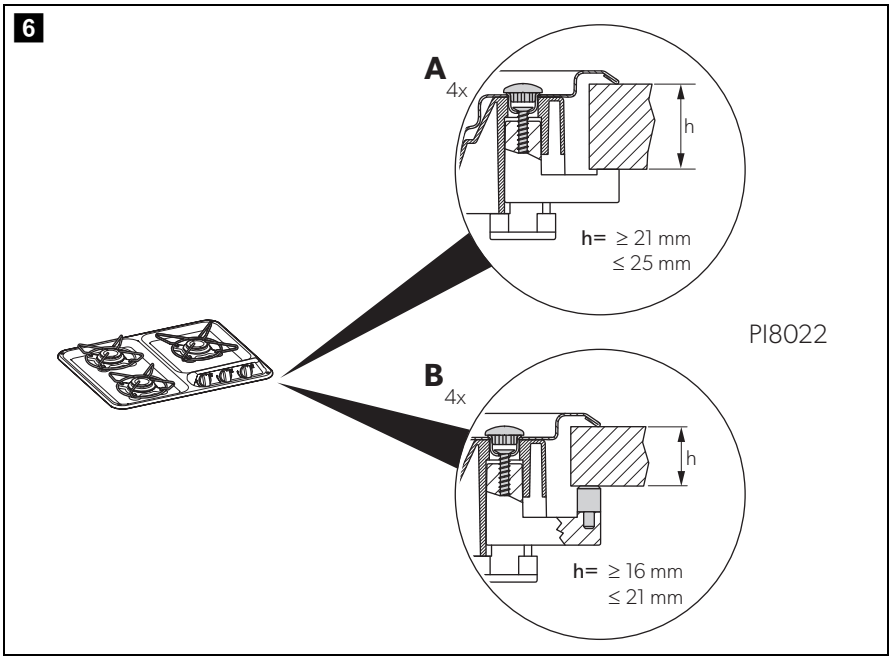
6
A
4x
h
h= ≥ 21 mm
≤ 25 mm
PI8022
B
4x
h
h= ≥ 16 mm
≤ 21 mm

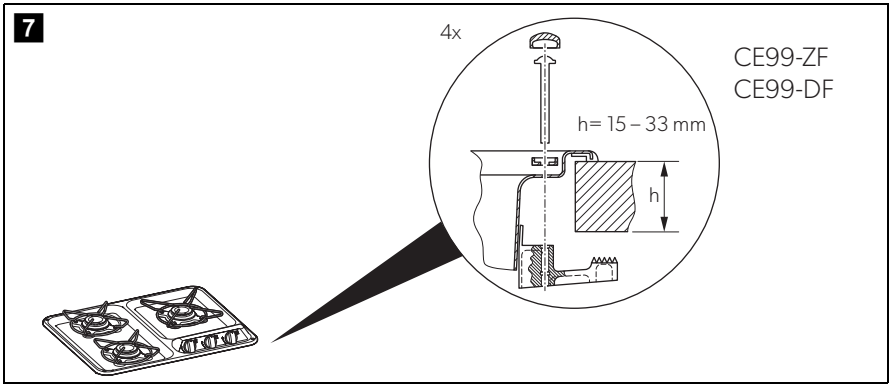
7
4x
h= 15 – 33 mm
h
CE99-ZF
CE99-DF

8

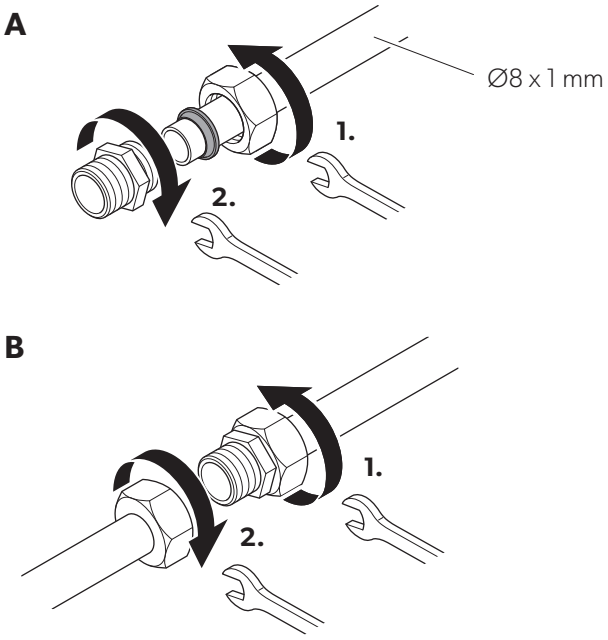

9

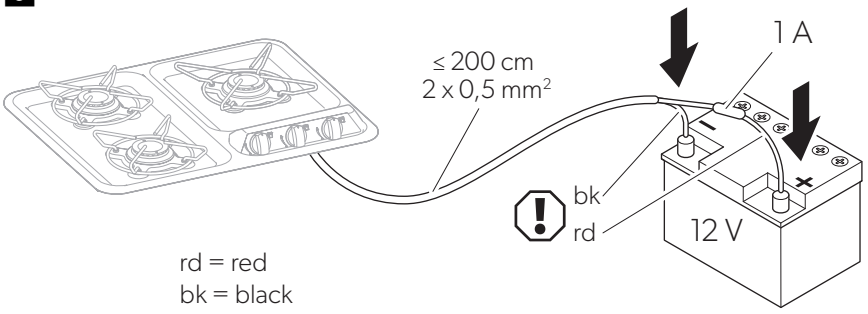

10

PI8022

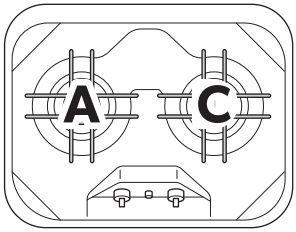

CE 99-DF (HBG3445)

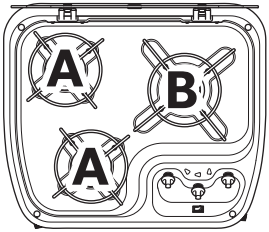

CE99-ZF (HBG2335)

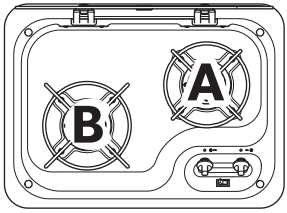

11

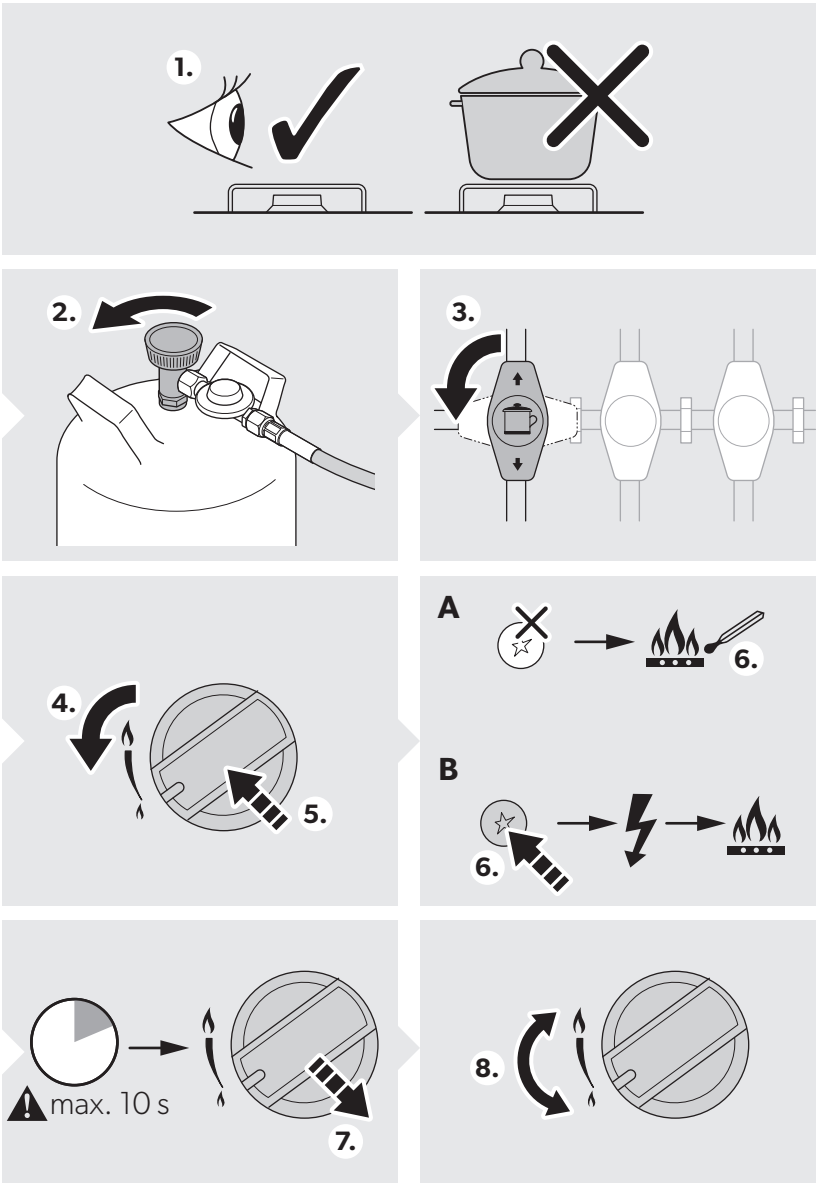

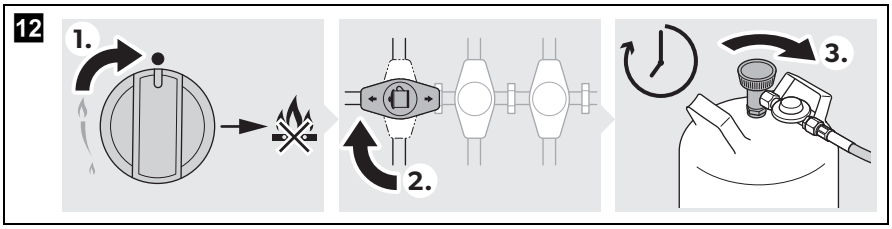
12
1.
2.
3.

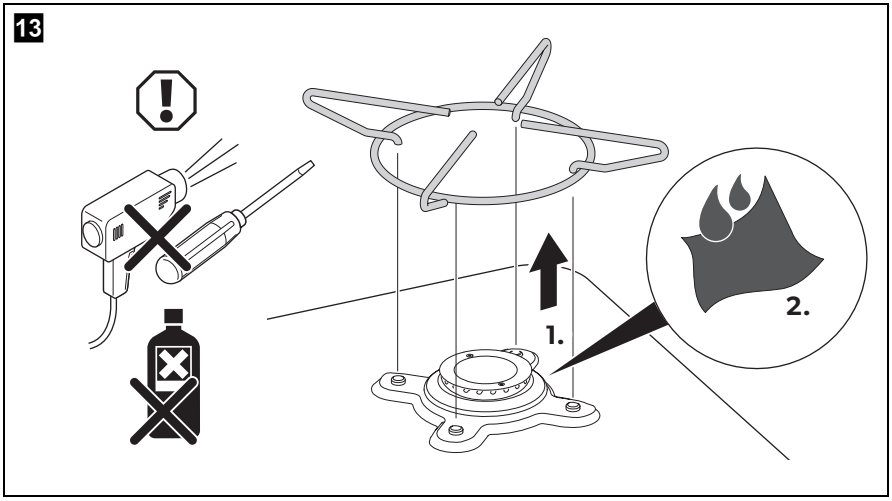
13
1.
2.

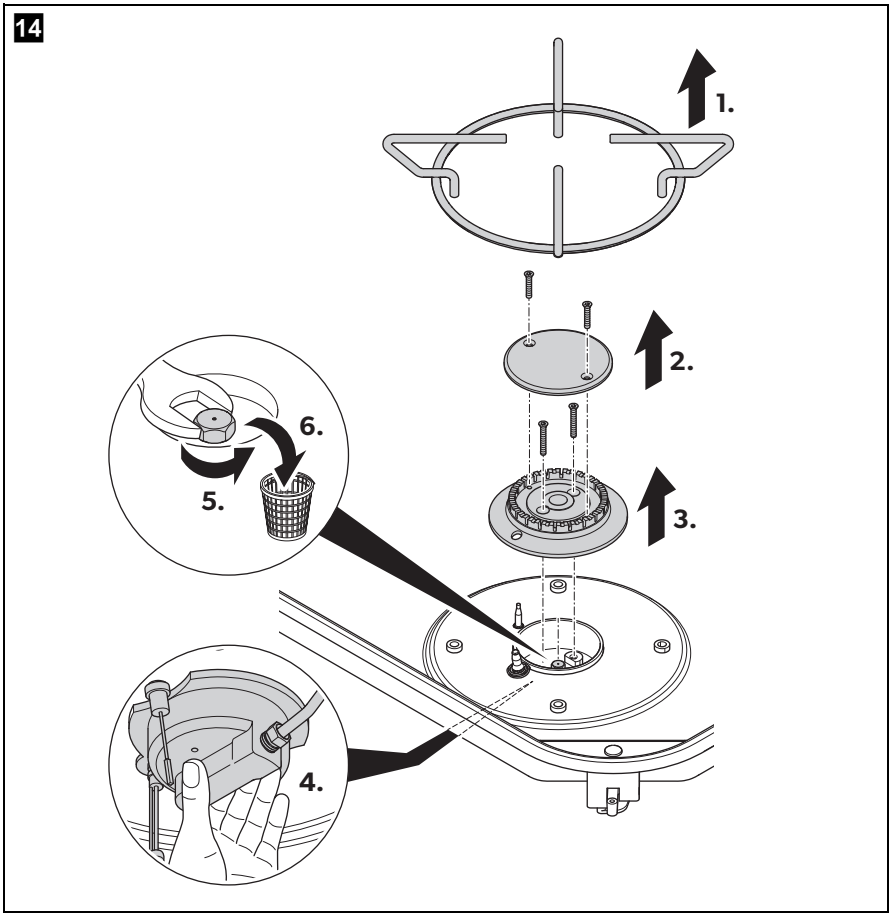
14
1.
2.
3.
4.
5.
6.

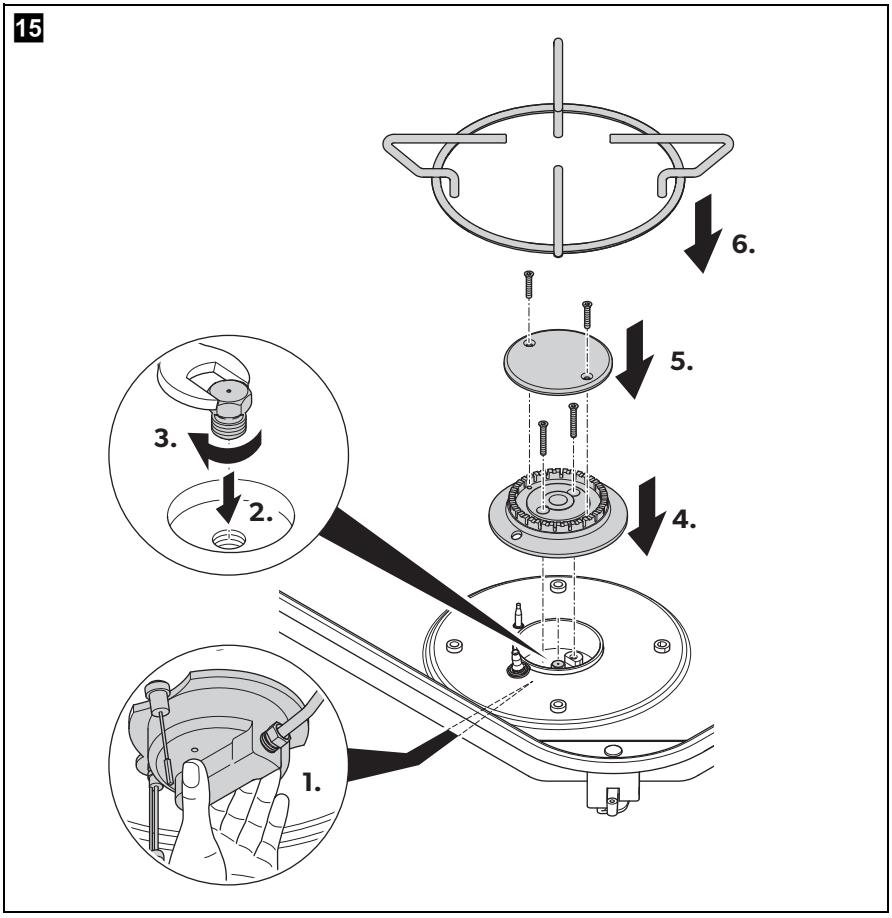
15
6.
5.
4.
3.
2.
1.

Please read this instruction manual carefully before installation and first use, and store it in a safe place. If you pass on the product to another person, hand over this instruction manual along with it.

Contents

1 Description of symbols 13
2 General safety instructions 14
3 Scope of delivery 17
4 Intended use 17
5 Technical description 18
6 Installing the device 18
7 Using the device 21
8 Cleaning the device 23
9 Maintaining the device 23
10 Warranty 24
11 Disposal 24
12 Technical data 25

1 Description of symbols



WARNING!
Safety instruction: Indicates a hazardous situation that, if not avoided, could result in death or serious injury.



CAUTION!
Safety instruction: Indicates a hazardous situation that, if not avoided, could result in minor or moderate injury.



NOTICE!
Indicates a situation that, if not avoided, can result in property damage.

NOTE
Supplementary information for operating the product.

2 General safety instructions

The manufacturer accepts no liability for damage in the following cases:

- Faulty assembly or connection
- Damage to the product resulting from mechanical influences
- Alterations to the product without express permission from the manufacturer
- Use for purposes other than those described in the operating manual

2.1 General safety

WARNING!

- This device must only be repaired by qualified personnel. Improper repairs can result in considerable danger or damage to the device.
- This device must be installed in accordance with regulations in force and only used in a well ventilated space. Read the instructions before installing or using this device.the device must be installed by specialist technicians.
  Installation must conform with local codes or in the absence of local codes, with the American National Standard for Recreational Vehicles, ANSI/A119.2 and the National Electrical Code, ANSI/NFPA 70. In Canada, installation must conform with CSA Z240.4.2-M.
- The device is not to be used as a space heater.
- This device is designed to cook foods only. Any other use is considered incorrect and dangerous.
- Any storage cabinet placed directly above the device should not be used when one or more of the device burners are on. The manufacturer is not responsible for any damage to persons or parts due to incorrect installation, improper, incorrect, or irresponsible use.
- Do not modify this device.
- Observe the gas category and the allowed gas given in chapter “Technical data” on page 25. Do **not** use any other fuels.
- Keep a suitable fire extinguisher in the immediate vicinity.
  Ensure that the fire extinguisher is checked by a specialist in regular intervals.

- Do not use or store flammable materials in the device storage drawer or near this device.
- Prior to installation, ensure that the local distribution conditions (nature of the gas and gas pressure) and the adjustment of the device are compatible.
- The adjustment conditions for this device are stated on the label.
- This device is not connected to a combustion products evacuation device. It shall be installed and connected in accordance with current installation regulations. Particular attention shall be given to the relevant requirements regarding ventilation.



CAUTION!

- In case of safety glass cover breakage:
  - Shut off immediately all burners and any electrical heating element and isolate the device from the power supply.
  - Do not touch the device surface.
  - Do not use the device.

2.2 Safety when operating with gas



WARNING!

- Keep flammable substances away from heating and cooking devices, and other light and heat sources.
- **Suffocation hazard!**
  Before switching on the device, ensure that the area is sufficiently ventilated. During operation, there must be air vents with a cross-section of at least 23.25 in² (150 cm^2) in the installation space. These vents can be closed, but must be kept open when the device is operating (see sign located above the device).
- **Only** operate the device at the pressure specified on the type plate. Only use pressure regulators with a fixed setting that comply with the national regulations.
- Compare the pressure information on the type plate with the pressure information on the propane or butane gas cylinder.

- If you smell gas:
  - Open all windows and leave the room.
  - Do not operate any electrical devices or switches, and avoid using open flames that can ignite the gas.
  - Close the valve on the gas cylinder and keep it closed until the fault has been rectified.
  - Never attempt to find a gas leak with an open flame.
- For countries which are not mentioned in chapter "Technical data" on page 25 (country symbol) refer to national regulations. If necessary the device must be modified according to these national regulations.

2.3 Operating the device safely



WARNING! Failure to obey these warnings could result in death or serious injury.

- Use the integrated igniter (if available) or long matches or a suitable lighter. The complete ignition process must be visible from above and must not be hidden by pots placed on the stove.
  Remove your hand quickly as soon as the burner ignites.
- Wear suitable clothing when operating the device.
  Do not wear loose fitting clothing which might catch fire.
- Do not use the device to heat the room.
- Never operate the device
  - at petrol stations
  - on ferry boats
  - while transporting the camper van, caravan or motor caravan with a transport vehicle or tow truck
- Do not spray aerosols in the vicinity of this device while it is in operation.



CAUTION! Failure to obey these cautions could result in minor or moderate injury.

- Let the device cool down to ambient temperature before you touch it with bare hands.
- Keep the area surrounding the device free of grease, fat, alcoholic substances, plastics and flammable cloths (for example, curtains, towels, kitchen utensils).

- Only use pots and pans with an even base and a diameter no larger than the grids on the device. The pots and pans must be large enough to cover the flame. If the flames are not covered, items of clothing could catch fire.
- When cooking, ensure that pans and pots are firmly set down.
- Never allow pot handles to extend beyond the edge of the device. Turn pot handles inward, but not extending over other burners. This will minimize the risk of spillage, ignition of flammable materials and/or serious burns.
- Be careful when heating grease or oil. Grease and oil catch fire when exposed to intense heat.
- Use only dry pot holders to prevent the formation of steam. Do not use towels or similar items instead of pot holders, as these can catch fire.
- Only operate the device when you or another person can attend to it. Pots boiling over can cause smoke and fires.
- Turn off the device before removing the pot or pan.
- **Risk of breakage!**
  If available close the glass cover before beginning a journey. Open the glass cover before igniting the burner.

3 Scope of delivery

- Cooktop (PI8022, CE99-DF, CE99-ZF)
- Fastening screws (depending on the model)
- Siphon and rubber seal (depending on the model)
- Installation and operating manual

4 Intended use

The liquefied gas cooktops in the following model series are intended for installation in a kitchen or worktop in caravans and motor caravans. They are **not** suitable for boat or marine usage.

The model series covered by this manual are:

- PI8022
- CE99-DF (HBG3445)
- CE99-ZF (HBG2335)

The devices must only be used for cooking food. The device must **not** be used as a space heater.

This device shall be installed in accordance with the regulations in force and only used in a well ventilated space. Read the instructions before installing or using this device.

5 Technical description

5.1 Function

The device is equipped with an automatic flame monitoring device which automatically interrupts the gas supply after approx. 20 seconds if the flame goes out.

5.2 Specifications for the different models

The devices are available in different versions:

- **PI8022:** Cooktop with two burners and safety glass cover
- **CE99-DF:** Cooktop with three burners and safety glass cover
- **CE99-ZF:** Cooktop with two burners and safety glass cover

The safety glass cover can be used as a work surface when it is closed.

5.3 Control panel

See fig. **1**, page 3

6 Installing the device



WARNING! Health hazard
Assembly and installation of the device must only be carried out by specialists. Incorrect assembly and installation can result in serious hazards due to the escape of gas.

For proper operation of your cooking device:

- The cabinet must be
  - properly constructed.
  - squared to the countertop and cabinet face

- The opening in cabinet must be
  - level from side to side and front to rear
- The cabinet opening must be constructed so that no combustible material can be placed next to the cooktop sides.
- The maximum depth of cabinets installed above the cooking top must be 13 in (330 mm).
- The device area has to kept clear and free from combustible materials, gasoline and other flammable vapors and liquids.
- The flow of combustion and ventilation air must not be obstructed.
- Leak testing of the device shall be conducted according to the manufacturer's instructions.

6.1 Selecting the installation location

When selecting the installation location, observe the following instructions:

- Consider the volume of air required for combustion (chapter "Technical data" on page 25).
- During operation, there must be air vents with a cross-section of at least 23.25 in^2 (150 cm^2) in the installation room.
- Make sure that minimum distances (fig. **2**, page 4) are observed.
- Ensure that there are no drafts at the installation location.

6.2 Installing the device

➤ Create a cutout according to the installation drawing:
  – PI8022: fig. **3**, page 4
  – CE99-ZF: fig. **4**, page 5
  – CE99-DF: fig. **5**, page 5

➤ Affix the device to the worktop using the screws (fig. **6**, page 6 – fig. **7**, page 6).

6.3 Connecting the device to the gas supply

WARNING! Risk of injury
Only use propane or butane gas cylinders with a certified pressure reduction valve and suitable head. Compare the pressure information on the type plate with the pressure information on the propane or butane gas cylinder.

You must use a rigid gas line for the connection.

Observe the following instructions for the connection:

- Observe the national requirements.
- Use only steel pipe Ø$^{5}/_{16}$ x $^{3}/_{64}$ in. (Ø8 x 1 mm) (welded, seamless steel or stainless steel)
- Fasten the gas line to the side or rear wall of the surrounding furniture parts so that no loads are placed on the actuators.
- The entire gas line must be free of stress.

➤ Connect the pipes as shown (fig. **8**, page 7).

➤ Attach a sign above the device with the following text:

"WARNING!
When cooking, additional ventilation must be provided, for example, by opening windows near the device.
Never use this device as a space heater to heat or warm the room. Doing so may result in carbon monoxide poisoning and overheating of the device."

➤ Open the gas supply.

WARNING! Risk of injury
Never check for leaks with an open flame or near sources of ignition.

➤ Check all connections for leaks with leak spray.
There are no leaks if no bubbles form.

6.4 Connecting the device to the power supply (models with electronic ignition only)

➤ Connect the device as shown (fig. **9**, page 7).

➤ Add a 1 A fuse in the plus line near the battery.

7 Using the device

WARNING!
- Use the device only in a well ventilated space. The use of a gas cooking device results in the production of heat and moisture in the room in which it is installed.
- Ensure that the kitchen is well ventilated: keep natural ventilation aperture open or install a mechanical ventilation device (mechanical extractor hood).
- Prolonged intensive use of the device may require additional ventilation, for example opening of a window, or more effective ventilation, for example increasing the level of the mechanical ventilation where present.
- Cooking facilities must not be used to heat the inside of the vehicle.
- Use oven gloves or pot holders when handling hot elements.
- Never lay pyrex lids or other items on the burners.

CAUTION!
- This device must only be used by responsible adults. During and Immediately after use accessible parts may be hot; do not touch them and keep children away.
- Once cooking is completed, ensure that all gas control knobs are turned to the off position. After use turn off the gas at the main supply.

7.1 Igniting a burner

WARNING! Risk of injury
The complete ignition process must be visible from above and must not be hidden by pots placed on the stove.
The top cover must be open when the main burner is in operation.

NOTICE!
The flame must not extend beyond the edge of the pot. Centre the pot above the burner ensuring stability on the pot grid (see page 3).

➤ Choose a pot according to the following table:

Burner (fig. 10, page 8)	Pot diameter	
A	3.5 – 6 in. (9 – 15 cm)	
B	3.9 – 7 in. (10 – 18 cm)	
C	6.2 – 8.7 in. (16 – 22 cm)	

➤ Ignite a burner as shown (fig. 11, page 9).

7.2 Switching off the device

➤ Switch off the device as shown (fig. 12, page 10).

7.3 Replacing the gas cylinder



WARNING! Risk of injury
Only replace the gas cylinder when there is good ventilation
Make sure that there is no source of ignition nearby.
Only change the gas cylinder when the device is not in use and the gas supply to the device is switched off.

➤ Switch the device off by turning the knob to the zero setting.

➤ Close the valve on the gas cylinder.

➤ Replace the gas cylinder according to the instructions from the gas fitting manufacturer.

8 Cleaning the device

CAUTION! Hot surface
The surface may still be hot. Keep children away.
Let the device cool down to ambient temperature before you touch it with bare hands.

NOTICE!
Do not use any sharp or hard objects for cleaning since they may damage the device.
Only use standard commercial cleaning agents.
Do not use a steam cleaner to clean the device.

➤ Clean the device as shown (fig. 13, page 10).

9 Maintaining the device

9.1 Annual safety check

➤ For safety reasons, have the device checked by an expert every year for proper function. Any defects must be repaired.

9.2 Replacing the nozzles

WARNING! Risk of injury
If a nozzle is damaged it needs to be replaced. Nozzles must only be replaced by qualified specialists. Incorrect assembly and installation can result in serious hazards due to the escape of gas.

➤ Replace the nozzles as shown:
- Disassembly: fig. 14, page 11
- Assembly: fig. 15, page 12

10 Warranty

LIMITED WARRANTY AVAILABLE AT
DOMETIC.COM/WARRANTY.

IF YOU HAVE QUESTIONS OR TO OBTAIN A COPY OF THE LIMITED WARRANTY FREE OF CHARGE, CONTACT THE DOMETIC WARRANTY DEPARTMENT:

DOMETIC CORPORATION
CUSTOMER SUPPORT CENTER
1120 NORTH MAIN STREET
ELKHART, INDIANA 46514
1-800-544-4881 OPT. 3

11 Disposal

➤ Place the packaging material in the appropriate recycling waste bins wherever possible.



If you wish to finally dispose of the product, ask your local recycling centre or specialist dealer for details about how to do this in accordance with the applicable disposal regulations.

12 Technical data

	Cooktop
Gas category:	Category I_{3+}, propane
Connection pressure:	US, CA, MX, BR: Inlet: min. 11 in. W. C. ($^1/_2$ PSI), max 14 in. W. C. ($^1/_2$ PSI) Manifold: 10 in. W. C. ($^1/_2$ PSI)
Connection voltage (models with electronic ignition only):	12 V⎓ (1 A fuse)
Inspection/certification:	C SP US

See fig. 10, page 8:

Model	Burner A (S)		Burner B (M)		Burner C (L)	
	Injector mm	Power BTU/h	Injector mm	Power BTU/h	Injector mm	Power BTU/h
PI80X2	0.61	3700	–	–	0.78	5900
CE99-ZF	0.61	3700	0.73	5250	–	–
CE99-DF	0.61	3700	0.73	5250	–	–

Model	Total heat input (BTU/h)
PI80X2	9600
CE99-ZF	8950
CE99-DF	12650

Veuillez lire attentivement cette notice avant le montage et la mise en service. Veuillez ensuite la conserver. En cas de passer le produit, veuillez le transmettre au nouvel acquéreur.

Sommaire

1 Description des symboles 26
2 Consignes générales de sécurité 27
3 Contenu de la livraison 31
4 Usage conforme 31
5 Description technique 32
6 Installation de l'appareil 32
7 Utilisation de l'appareil 35
8 Nettoyage de l'appareil 37
9 Maintenance de l'appareil 37
10 Garantie 38
11 Mise au rebut 38
12 Caractéristiques techniques 39

1 Description des symboles



AVERTISSEMENT !
Consigne de sécurité signalant une situation dangereuse qui peut entraîner la mort ou de graves blessures si elle n'est pas évitée.



ATTENTION !
Consigne de sécurité signalant une situation dangereuse qui peut entraîner des blessures de gravité moyenne ou légère si elle n'est pas évitée.



AVIS !
Remarque signalant une situation qui peut entraîner des dommages matériels si elle n'est pas évitée.

REMARQUE
Informations complémentaires sur l'utilisation du produit.

2 Consignes générales de sécurité

Le fabricant décline toute responsabilité pour des dommages dans les cas suivants :

- des défauts de montage ou de raccordement
- des sollicitations mécaniques ayant endommagé le matériel
- des modifications apportées au produit sans autorisation explicite de la part du fabricant
- une utilisation différente de celle décrite dans la notice

2.1 Sécurité générale

AVERTISSEMENT !

- Seul un personnel qualifié est habilité à effectuer des réparations sur l'appareil. Toute réparation incorrecte présente des risques de sécurité ou de dégâts considérables sur l'appareil.
- Ce dispositif doit être installé conformément aux réglementations en vigueur et utilisé uniquement dans un espace bien ventilé. Lisez les instructions avant d'installer ou d'utiliser cet appareil. L'appareil doit être installé par des techniciens spécialisés.
  L'installation doit être conforme aux codes locaux ou, en l'absence de codes locaux, à la norme nationale américaine pour les véhicules de loisirs, ANSI/A119.2 et au code national de l'électricité, ANSI/NFPA 70. Au Canada, l'installation doit être conforme à la norme CSA Z240.4.2-M.
- L'appareil ne doit pas être utilisé pour réchauffer la pièce.
- Cet appareil est conçu pour la cuisson des aliments uniquement. Toute autre utilisation est considérée comme incorrecte et dangereuse.
- Toute armoire de rangement placée directement au-dessus de l'appareil ne doit pas être utilisée lorsqu'un ou plusieurs brûleurs de l'appareil sont allumés. Le fabricant n'est pas responsable des dommages causés aux personnes ou aux pièces en raison d'une installation incorrecte, d'une utilisation inappropriée, incorrecte ou irresponsable.
- Ne modifiez pas cet appareil.

- Respectez la catégorie de gaz et le gaz autorisé indiqués au chapitre « Caractéristiques techniques », page 39. N'utilisez **pas** d'autres carburants.
- Gardez un extincteur approprié à proximité immédiate.
  Veillez à ce que l'extincteur soit contrôlé à intervalles réguliers par un professionnel.
- N'utilisez pas et ne stockez pas de matériaux inflammables dans le tiroir de rangement de l'appareil ou à proximité de celui-ci.
- Avant l'installation, assurez-vous que les conditions de distribution locale (nature et pression du gaz) et le réglage de l'appareil sont compatibles.
- Les conditions de réglage de cet appareil sont indiquées sur l'étiquette.
- Ce dispositif n'est pas relié à un dispositif d'évacuation des produits de combustion. Il doit être installé et raccordé conformément à la réglementation en vigueur en matière d'installation. Une attention particulière doit être accordée aux exigences pertinentes en matière de ventilation.



ATTENTION !

- En cas de bris du couvercle en verre de sécurité :
  – Arrêtez immédiatement tous les brûleurs et tout élément chauffant électrique et isolez l'appareil de l'alimentation électrique.
  – Ne touchez pas la surface de l'appareil.
  – N'utilisez pas l'appareil.

2.2 Sécurité lors du fonctionnement au gaz



AVERTISSEMENT !

- Tenez les substances inflammables à l'écart des appareils de chauffage et de cuisson, ainsi que des autres sources de lumière et de chaleur.
- **Risque d'étouffement !**
  Avant d'allumer l'appareil, assurez-vous que la zone est suffisamment ventilée. Pendant le fonctionnement, l'espace d'installation doit être pourvu d'évents d'une section d'au moins 23.25 in² (150 cm^2). Ces évents peuvent être fermés, mais doivent être maintenus ouverts lorsque l'appareil fonctionne (voir le panneau situé au-dessus de l'appareil).

- Faites fonctionner l'appareil **uniquement** avec une pression correspondant à celle spécifiée sur la plaque signalétique. Utilisez uniquement des régulateurs de pression à réglage fixe correspondant aux prescriptions nationales.
- Vérifiez que les données inscrites sur la bouteille de propane ou de butane correspondent aux données inscrites sur la plaque signalétique.
- Si vous sentez une odeur de gaz :
  – Ouvrez toutes les fenêtres et quittez la pièce.
  – N'actionnez aucun dispositif ou interrupteur électrique et évitez d'utiliser des flammes nues qui peuvent enflammer le gaz.
  – Fermez le robinet de la bouteille de gaz et laissez-le fermé jusqu'à élimination de l'erreur.
  – N'essayez jamais de trouver une fuite de gaz avec une flamme ouverte.
- Pour les pays qui ne sont pas mentionnés au chapitre « Caractéristiques techniques », page 39 (symbole du pays), se référer aux réglementations nationales. Le cas échéant, le dispositif doit être modifié conformément à ces réglementations nationales.

2.3 Consignes de sécurité concernant le fonctionnement de l'appareil



AVERTISSEMENT ! Le non-respect de ces mises en garde peut entraîner des blessures graves, voire mortelles.

- Utilisez l'allumeur intégré (si disponible), de longues allumettes ou un briquet approprié. Le processus d'allumage complet doit être visible d'en haut et ne doit pas être caché par des pots placés sur le poêle. Retirez rapidement votre main dès que le brûleur est allumé.
- Portez des vêtements appropriés lorsque vous utilisez l'appareil. Ne portez pas de vêtements amples qui pourraient prendre feu.
- Ne vous servez pas de l'appareil pour réchauffer la pièce.
- Ne faites jamais fonctionner l'appareil
  – dans les stations-services
  – sur les traversiers
  – pendant le transport du camping-car ou de la caravane au moyen d'un véhicule de transport ou de remorquage
- Ne pulvérisez pas d'aérosols à proximité de cet appareil lorsqu'il fonctionne.

ATTENTION ! Le non-respect de ces mises en garde peut entraîner des blessures légères ou de gravité modérée.

- Laissez l'appareil refroidir à la température ambiante avant de le toucher à mains nues.
- Veillez à ce que la zone entourant l'appareil soit exempte de graisse, de substances alcoolisées, de plastiques et de chiffons inflammables (par exemple, rideaux, serviettes, ustensiles de cuisine).
- N'employez que des casseroles et poêles à fond plat et dont le diamètre ne dépasse pas la grille de l'appareil. Les casseroles et les poêles doivent être suffisamment grandes pour couvrir la flamme. Si les flammes ne sont pas couvertes, les vêtements pourraient prendre feu.
- Lors de la cuisson, assurez-vous que les casseroles et les poêles sont bien posées.
- Ne laissez jamais les poignées des casseroles dépasser du bord de l'appareil. Tourner les manches des casseroles vers l'intérieur, mais sans dépasser au-dessus des autres brûleurs. Cela permettra de réduire au minimum le risque de déversement, d'inflammation de matières inflammables et/ou de brûlures graves.
- Faites attention lorsque vous chauffez de la graisse ou de l'huile. La graisse et l'huile prennent feu lorsqu'elles sont exposées à une chaleur intense.
- N'utilisez que des supports de casseroles secs pour éviter la formation de vapeur. N'utilisez pas de serviettes ou d'objets similaires à la place des supports de casseroles, car ceux-ci peuvent prendre feu.
- N'utilisez l'appareil que lorsque vous ou une autre personne peut s'en occuper. Les casseroles qui débordent peuvent provoquer de la fumée et des incendies.
- Éteignez l'appareil avant de retirer la casserole ou la poêle.
- **Risque de rupture !**
  Le cas échéant, fermez le couvercle en verre avant de commencer un voyage. Ouvrez le couvercle en verre avant d'allumer le brûleur.

3 Contenu de la livraison

- Plaque de cuisson (PI8022, CE99-DF, CE99-ZF)
- Vis de fixation (selon le modèle)
- Siphon et joint en caoutchouc (selon le modèle)
- Instructions de montage et de service

4 Usage conforme

Les plaques de cuisson à gaz liquéfié des séries de modèles suivantes sont destinées à être installées dans une cuisine ou un plan de travail de caravane et de camping-car. Elles ne sont **pas** adaptées à l'utilisation en bateau ou en mer.

Les séries de modèles couvertes par ce manuel sont les suivantes :

- PI8022
- CE99-DF (HBG3445)
- CE99-ZF (HBG2335)

Les appareils doivent être utilisés uniquement pour cuire des aliments. L'appareil ne doit **pas** être utilisé pour réchauffer la pièce.

Ce dispositif doit être installé conformément aux réglementations en vigueur et utilisé uniquement dans un espace bien ventilé. Lisez les instructions avant d'installer ou d'utiliser cet appareil.

5 Description technique

5.1 Fonction

L'appareil est équipé d'une surveillance de la flamme automatique qui interrompt automatiquement l'arrivée de gaz au bout de 20 secondes environ si la flamme s'éteint.

5.2 Spécifications des différents modèles

Les appareils sont disponibles en différentes versions :

- **PI8022 :** Plaque de cuisson avec deux brûleurs et couvercle en verre de sécurité
- **CE99-DF :** Plaque de cuisson avec trois brûleurs et couvercle en verre de sécurité
- **CE99-ZF :** Plaque de cuisson avec deux brûleurs et couvercle en verre de sécurité

Le couvercle en verre de sécurité peut être utilisé comme surface de travail lorsqu'il est fermé.

5.3 Panneau de commande

Voir fig. **1** , page 3

6 Installation de l'appareil

AVERTISSEMENT ! Risque pour la santé
Le montage et l'installation de l'appareil ne doivent être effectués que par des spécialistes. Un montage et une installation incorrects peuvent entraîner de graves dangers en raison de la fuite de gaz.

Pour le bon fonctionnement de votre appareil de cuisson :

- L'armoire doit être
  - construite correctement.
  - d'équerre par rapport au réchaud et à la face avant de l'armoire
- L'ouverture dans l'armoire doit être
  - de niveau d'un côté à l'autre et de l'avant à l'arrière
- L'ouverture de l'armoire doit être conçue de manière à ce qu'aucun matériau combustible ne puisse être placé près des côtés de la table de cuisson.

- La profondeur maximale des armoires installées au-dessus de la table de cuisson doit être de 13 in (330 mm).
- La zone des appareils doit rester dégagée et exempte de matériaux combustibles, essence et autres vapeurs et liquides inflammables.
- Le flux d'air de combustion et de ventilation ne doit pas être obstrué.
- Le contrôle d'étanchéité de l'appareil doit être effectué conformément aux instructions du fabricant.

6.1 Sélection de l'emplacement de montage

Pour la sélection de l'emplacement de montage, tenez compte des instructions suivantes :

- Tenez compte du volume d'air nécessaire à la combustion (chapitre « Caractéristiques techniques », page 39).
- Pendant le fonctionnement, le local d'installation doit être pourvu d'évents d'une section d'au moins 23.25 in^2 (150 cm^2).
- Veillez à ce que les distances minimales (fig. **2**, page 4) soient respectées.
- Assurez-vous qu'il n'y a pas de courant d'air sur le lieu d'installation.

6.2 Installation de l'appareil

➤ Créez une découpe selon le plan d'installation :
  – PI8022 : fig. **3**, page 4
  – CE99-ZF : fig. **4**, page 5
  – CE99-DF : fig. **5**, page 5

➤ Fixez l'appareil sur le plan de travail à l'aide des vis (fig. **6**, page 6 – fig. **7**, page 6).

6.3 Raccordement au gaz de l'appareil

AVERTISSEMENT ! Risque de blessure
N'utilisez que des bouteilles de gaz propane ou butane munies d'un détendeur certifié et d'une tête appropriée. Vérifiez que les données inscrites sur la bouteille de propane ou de butane correspondent aux données inscrites sur la plaque signalétique.

Vous devez utiliser une conduite de gaz rigide pour le raccordement.

Veillez à respecter les consignes suivantes lors du raccordement :

- Respectez les exigences nationales.
- Utilisez uniquement des tuyaux en acier Ø$^{5}/_{16}$ x $^{3}/_{64}$ in. (Ø8 x 1 mm) (acier soudé, sans soudure ou acier inoxydable)
- Fixez la conduite de gaz à la paroi latérale ou arrière des parties de meubles environnantes de manière à ce qu'aucune charge ne soit appliquée aux actionneurs.
- L'ensemble de la conduite de gaz doit être exempt de toute contrainte.

➤ Raccordez les conduites comme indiqué (fig. **8**, page 7).

➤ Posez au-dessus de l'appareil un panneau sur lequel est inscrit le texte suivant :
« AVERTISSEMENT !
Pendant la cuisson, une ventilation supplémentaire doit être assurée, par exemple en ouvrant des fenêtres à proximité de l'appareil.
N'utilisez jamais cet appareil comme un chauffage d'appoint pour chauffer ou réchauffer la pièce. Cela peut entraîner un empoisonnement au monoxyde de carbone et une surchauffe de l'appareil. »

➤ Ouvrez l'alimentation en gaz.

AVERTISSEMENT ! Risque de blessure
Ne vérifiez jamais l'étanchéité avec une flamme est nue ou à proximité de sources d'étincelles.

➤ Vérifiez l'étanchéité de tous les branchements à l'aide d'un spray détecteur de fuites.
L'étanchéité est assurée lorsqu'il n'y a pas de formation de bulles.

6.4 Raccordement électrique de l'appareil (modèles avec allumage électronique uniquement)

➤ Raccordez l'appareil comme indiqué (fig. **9**, page 7).

➤ Ajoutez un fusible de 1 A dans la ligne positive près de la batterie.

7 Utilisation de l'appareil

AVERTISSEMENT !

- N'utilisez l'appareil que dans un espace bien ventilé. L'utilisation d'un appareil de cuisson au gaz entraîne la production de chaleur et d'humidité dans la pièce où il est installé.
- Assurez-vous que la cuisine est bien ventilée : gardez l'ouverture de ventilation naturelle ouverte ou installez un dispositif de ventilation mécanique (hotte aspirante mécanique).
- Une utilisation intensive et prolongée de l'appareil peut nécessiter une ventilation supplémentaire, par exemple l'ouverture d'une fenêtre, ou une ventilation plus efficace, par exemple l'augmentation du niveau de ventilation mécanique le cas échéant.
- Les dispositifs de cuisson ne doivent pas être utilisés pour chauffer l'intérieur du véhicule.
- Utilisez des gants de cuisine ou des supports de casseroles lorsque vous manipulez des éléments chauds.
- Ne posez jamais de couvercles en pyrex ou d'autres objets sur les brûleurs.

ATTENTION !

- Cet appareil ne doit être utilisé que par des adultes responsables. Pendant et immédiatement après l'utilisation, les pièces accessibles peuvent être brûlantes ; ne les touchez pas et tenez les enfants à l'écart.
- Une fois la cuisson terminée, assurez-vous que tous les boutons de réglage du gaz sont en position d'arrêt. Après utilisation, éteignez le gaz au niveau de l'alimentation principale.

7.1 Allumage d'un brûleur

AVERTISSEMENT ! Risque de blessure

Le processus d'allumage complet doit être visible d'en haut et ne doit pas être caché par des pots placés sur le poêle.
Le couvercle supérieur doit être ouvert lorsque le brûleur principal est en fonctionnement.

AVIS !
La flamme ne doit pas dépasser le bord de la casserole. Centrez la casserole au-dessus du brûleur pour assurer la stabilité sur la grille de la casserole (voir page 3).

➤ Choisissez une casserole en fonction du tableau suivant :

Brûleur (fig. 10, page 8)	Diamètre de la casserole	
A	3,5 – 6 in. (9 – 15 cm)	
B	3,9 – 7 in. (10 – 18 cm)	
C	6,2 – 8,7 in. (16 – 22 cm)	

➤ Allumez un brûleur comme indiqué (fig. 11, page 9).

7.2 Mise hors service de l'appareil

➤ Éteignez l'appareil comme indiqué (fig. 12, page 10).

7.3 Remplacement de la bouteille de gaz

AVERTISSEMENT ! Risque de blessure
Ne remplacez la bouteille de gaz que lorsque la ventilation est bonne
Assurez-vous qu'il n'y a pas de source d'inflammation à proximité.
Ne changez la bouteille de gaz que lorsque l'appareil n'est pas utilisé et que l'alimentation en gaz de l'appareil est coupée.

➤ Éteignez l'appareil en tournant le bouton sur le réglage zéro.

➤ Fermez le robinet de la bouteille de gaz.

➤ Remplacez la bouteille de gaz en suivant les instructions du fabricant du raccord de gaz.

8 Nettoyage de l'appareil

ATTENTION ! Surface chaude
La surface peut encore être chaude. Tenir les enfants à l'écart.
Laissez l'appareil refroidir à la température ambiante avant de le toucher à mains nues.

AVIS !
N'utilisez aucun objet coupant ou dur pour le nettoyage de l'appareil. Cela risquerait de l'endommager.
N'utilisez que des produits de nettoyage commerciaux standard.
N'utilisez pas de nettoyeur vapeur pour nettoyer l'appareil.

➤ Nettoyez l'appareil comme indiqué (fig. **13**, page 10).

9 Maintenance de l'appareil

9.1 Contrôle de sécurité annuel

➤ Pour des raisons de sécurité, faites vérifier chaque année le bon fonctionnement de l'appareil par un expert. Tout défaut doit être réparé.

9.2 Remplacement des buses

AVERTISSEMENT ! Risque de blessure
Si une buse est endommagée, elle doit être remplacée. Seul un personnel qualifié est habilité à remplacer les buses. Un montage et une installation incorrects peuvent entraîner de graves dangers en raison de la fuite de gaz.

➤ Remplacez les buses comme représenté :
- Démontage : fig. **14**, page 11
- Montage : fig. **15**, page 12

10 Garantie

GARANTIE LIMITÉE DISPONIBLE À
DOMETIC.COM/WARRANTY.

POUR TOUTE QUESTION OU POUR OBTENIR UNE COPIE GRATUITE DE LA GARANTIE LIMITÉE, CONTACTER :

DOMETIC CORPORATION
CUSTOMER SUPPORT CENTER
1120 NORTH MAIN STREET
ELKHART, INDIANA, ÉTATS-UNIS 46514
1-800-544-4881 OPT. 3

11 Mise au rebut

➤ Jetez les emballages dans les conteneurs de déchets recyclables prévus à cet effet.



Lorsque vous mettrez votre produit définitivement hors service, informez-vous auprès du centre de recyclage le plus proche ou auprès de votre revendeur spécialisé sur les prescriptions relatives au retraitement des déchets.

12 Caractéristiques techniques

	Plaque de cuisson
Catégorie de gaz :	Catégorie I_{3+}, propane
Pression de raccordement :	US, CA, MX, BR : Entrée : min. 11 in. W. C. ($^1/_2$ PSI), max. 14 in. W. C. ($^1/_2$ PSI) Collecteur : min. 10 in. W. C. ($^1/_2$ PSI)
Tension de raccordement (modèles avec allumage électronique uniquement) :	12 V⎓ (fusible de 1 A)
Contrôle/certification :	C SA US

Voir fig. **10**, page 8 :

Modèle	**Brûleur A** S		**Brûleur B** M		**Brûleur C** L	
	Injecteur mm	**Puissance BTU/h**	**Injecteur mm**	**Puissance BTU/h**	**Injecteur mm**	**Puissance BTU/h**
PI80X2	0,61	3700	–	–	0,78	5900
CE99-ZF	0,61	3700	0,73	5250	–	–
CE99-DF	0,61	3700	0,73	5250	–	–

Modèle	**Apport total de chaleur (BTU/h)**
PI80X2	9600
CE99-ZF	8950
CE99-DF	12650

Mobile living made easy.

DOMETIC

dometic.com

YOUR LOCAL DEALER

dometic.com/dealer

YOUR LOCAL SUPPORT

dometic.com/contact

YOUR LOCAL SALES OFFICE

dometic.com/sales-offices

4445103104 05/2020

A complete list of Dometic companies, which comprise the Dometic Group, can be found in the public filings of:
DOMETIC GROUP AB Hemvärnsgatan 15 SE-17154 Solna Sweden