DOMETIC

SANITATION TOILETS

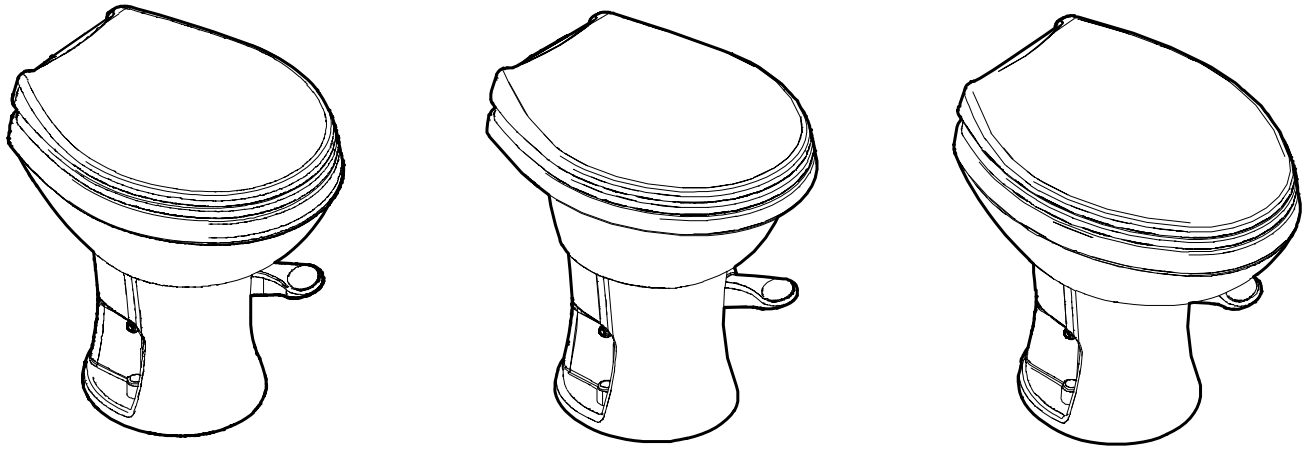

400 series (400/410, 410/411, 420/421)

EN **Gravity-Flush Toilet**
Installation and Operating Manual.....3

FR **Toilettes à chasse par gravité**
Instructions de montage et de service.....18

ES **Inodoro con descarga por gravedad**
Instrucciones de montaje y de uso.....34

⚠ WARNING

Handling passenger or off-highway motor vehicle parts can expose you to chemicals such as phthalates and lead, which can cause cancer and reproductive harm. To minimize exposure, service the vehicle in a well-ventilated area, wear gloves, and wash your hands. For more information see www.P65Warnings.ca.gov/motor-vehicle-parts.

Copyright

© 2025 Dometic Group. The visual appearance of the contents of this manual is protected by copyright and design law. The underlying technical design and the products contained herein may be protected by design, patent or pending patent. The trademarks mentioned in this manual belong to Dometic Sweden AB. All rights are reserved.

English

1 Important notes....3
2 Explanation of symbols....3
3 Safety instructions....3
4 Supplemental directives....4
5 Scope of delivery....4
6 Model identification....4
7 Intended use....5
8 Installation....5
9 Operation....8
10 Cleaning and maintenance....9
11 Troubleshooting....13
12 Warranty....14
13 Disposal....15
14 Technical data....15

1 Important notes

Please read these instructions carefully and follow all instructions, guidelines, and warnings included in this product manual in order to ensure that you install, use, and maintain the product properly at all times. These instructions MUST stay with this product.

By using the product, you hereby confirm that you have read all instructions, guidelines, and warnings carefully and that you understand and agree to abide by the terms and conditions as set forth herein. You agree to use this product only for the intended purpose and application and in accordance with the instructions, guidelines, and warnings as set forth in this product manual as well as in accordance with all applicable laws and regulations. A failure to read and follow the instructions and warnings set forth herein may result in an injury to yourself and others, damage to your product or damage to other property in the vicinity. This product manual, including the instructions, guidelines, and warnings, and related documentation, may be subject to changes and updates. For up-to-date product information, please visit documents.dometic.com.

2 Explanation of symbols

A signal word will identify safety messages and property damage messages, and also will indicate the degree or level of hazard seriousness.

WARNING!
Indicates a hazardous situation that, if not avoided, could result in death or serious injury.

CAUTION!
Indicates a hazardous situation that, if not avoided, could result in minor or moderate injury.

NOTICE!
Indicates a situation that, if not avoided, could result in property damage.

NOTE Supplementary information for operating the product.

3 Safety instructions

NOTICE! Damage hazard
Failure to follow the instructions below may cause damage to the product and/or property:

- Do not make changes to this product.
- Always turn off the water supply before removing, installing, or repairing the product.
- Do not use chlorine or harsh chemicals, like laundry bleach or drain-opening products, in the system. These products can harm the seals in toilets and other plumbing valves.
- Do not flush foreign objects, such as paper towels, paper cups, diapers, or sanitary napkins.
- Mechanical seal toilets are made to discharge waste directly into a waste holding tank. Do not use horizontal pipe runs, which are common in regular residential or commercial plumbing systems.
- Clean the toilet bowl regularly and winterize the system. If not, your warranty coverage might be voided.

4 Supplemental directives

To reduce the risk of accidents and injuries, observe the following directives before proceeding to install or operate this appliance:

- Read and follow all safety information and instructions.
- Read and understand these instructions before installing, operating, or performing maintenance on this product.

The installation must comply with all applicable local or national codes, including the latest edition of the following standards:

USA

ANSI/NFPA1192, Recreational Vehicles Code

Canada

CSA Z240 RV Series, Recreational Vehicles

5 Scope of delivery

Actual package contents may vary. Refer to the complete parts list at www.dometic.com for more information.

1

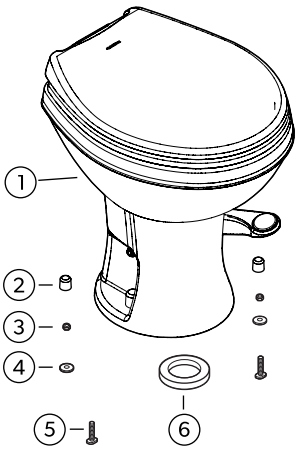

①	Assembled toilet	④	Floor-mounting washer (2)
②	Floor-mounting cap (2)	⑤	Floor-mounting T-bolt (2)
③	Floor-mounting nut (2)	⑥	Floor flange seal

6 Model identification

The toilet model identification label is located on the back of the toilet base. Have the information from this label ready when contacting Dometic for service.

2

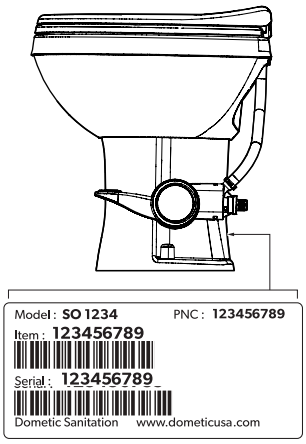

7 Intended use

The Dometic 400 Series Gravity-Flush Toilets are designed for use in recreational vehicles (RVs). These products are lightweight, residential-size toilets for installation directly above a waste holding tank.

This product is only suitable for the intended purpose and application in accordance with these instructions.

This manual provides information that is necessary for proper installation and/or operation of the product. Poor installation and/or improper operating or maintenance will result in unsatisfactory performance and a possible failure.

The manufacturer accepts no liability for any injury or damage to the product resulting from:

- Incorrect installation or assembly
- Incorrect maintenance or use of spare parts other than original spare parts provided by the manufacturer
- Alterations to the product without express permission from the manufacturer
- Use for purposes other than those described in this manual

Dometic reserves the right to change product appearance and product specifications.

8 Installation

8.1 Before starting the installation

This section explains how to replace an existing toilet. If you need to install a new toilet in a spot where there is not already one, be sure to contact a qualified service professional for help.

> Check if the existing toilet has a flexible water supply line that comes either through the floor or the wall.

  If the water supply line comes out from the floor, you will need an elbow adapter kit.

> Check if the existing toilet is secured to the floor using two bolts that are positioned at a right angle to the back wall.

  If your toilet has four bolts, you will need a universal mounting kit in a color that matches your new toilet.

NOTE If you want to change the toilet's orientation (the angle of the toilet in the room), you can either use a universal mounting kit or remove the floor flange and install a new one in the direction you prefer.

> Check if the existing toilet is even with the floor.

  If the flange is installed in the sub-floor, you might need a taller seal than the one that comes with the toilet.

> Make sure there is enough space for your new toilet. Compare the dimensions for your model listed in Toilet dimensions on page 15 to the measurements listed in Minimum space requirements on page 16. Check the following:
  - The rough-in size (from the centerline of the flange to the back wall)
  - The door swing clearance
  - The foot pedal, when pressed down, makes contact with the same flat surface where the toilet is installed.

> Empty the waste holding tank.

NOTE An empty waste holding tank makes the installation process more pleasant.

8.2 Tools and materials

Required tools and materials:

- Pliers, adjustable wrench, or torque wrench
- Putty knife
- Screwdriver
- Small bucket

Optional materials:

- 4 - Floor flange screws (8 preferred)
- Caulk (if installed in a wet area)
- Elbow adapter (depends on water supply line)
- Floor flange (replacement flange must match existing flange)
- Universal mounting kit

8.3 Removing an existing toilet

3

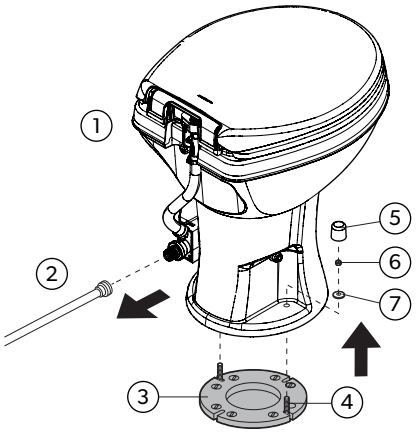

①	Old toilet	⑤	Existing mounting cap
②	Water supply line	⑥	Existing mounting nut
③	Existing floor flange	⑦	Existing mounting washer
④	Existing T-bolts		

1. Turn off the water supply.
2. Disconnect and drain the water supply line.
3. Remove the existing floor-mounting caps, floor-mounting nuts, and floor mounting washers.
4. Lift the existing toilet off the bolts.
5. Remove and discard the existing floor-mounting T-bolts.

4



①	Putty knife	②	Old seal material

6. Use a putty knife to remove and discard any existing seal material from the floor and the floor flange.
7. Evaluate the floor flange. If it is damaged, remove the floor flange and install a new one. Refer to Mounting a new floor flange on page 6.
8. If you are installing a universal mounting kit, follow the instructions that came with the kit.
9. Make sure the top surface of the floor is clean and free of any debris or sealant.

8.4 Mounting a new floor flange

NOTE If using an existing floor flange, skip to Installing the new toilet on page 7.

1. Remove the existing floor flange by unfastening and discarding the existing screws.
   If the floor flange is glued down, you may need more tools to remove it.

2. Before fastening the new floor flange, refer to Before starting the installation on page 5 to verify:
   - The toilet mounting holes are located at your preferred orientation.
   - The center of the floor flange is at least the recommended distance from the back wall for your toilet model.

5

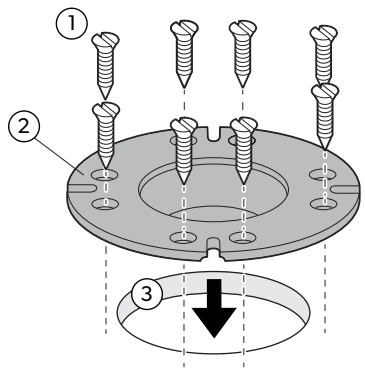

①	Screws	③	Outlet hole
②	New floor flange		

3. Place the new floor flange into the outlet hole and secure it to the floor with a minimum of four screws (eight are preferred).

8.5 Installing the new toilet

6

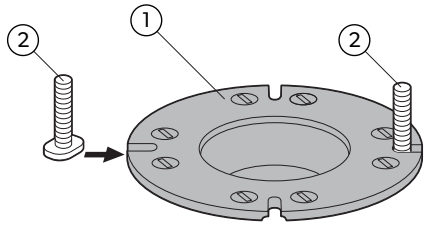

①	Floor flange	②	Floor-mounting T-bolt

1. Insert the new floor-mounting T-bolts into the slots in the floor flange.

7

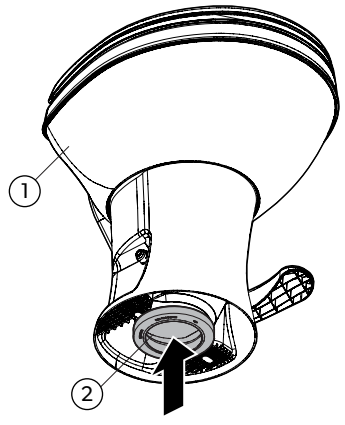

①	Toilet	②	Floor flange seal

2. Install the new floor flange seal to the base of the toilet.
   On some models, the floor flange seal is already installed.

3. Carefully position the toilet over the floor flange.

8

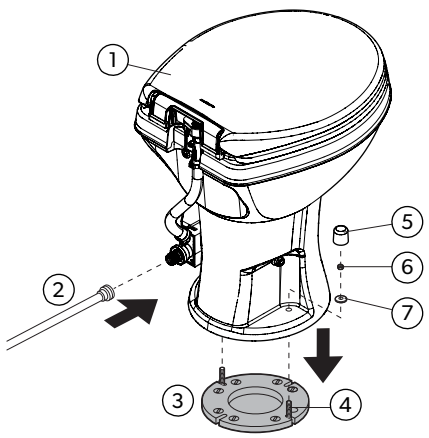

①	Toilet	⑤	Floor-mounting cap
②	Water supply	⑥	Floor-mounting nut
③	Floor flange	⑦	Floor-mounting washer
④	Floor-mounting T-bolts		

4. Align the holes in the toilet base with the floor-mounting T-bolts as you lower the toilet onto the floor flange.

NOTE Be sure the entire outlet drain of the toilet base fits inside the floor flange outlet hole to avoid leaks.

NOTE The toilet base might not rest evenly against the floor yet. The floor flange seal will compress as you complete the installation.

5. Place the new floor-mounting washers and then the new floor mounting nuts onto the floor-mounting T-bolts.
6. Tighten the floor-mounting nuts.
   - If a torque wrench is available, tighten them to 3.390 Nm (2.5 ft·lb) … 4.515 Nm (3.33 ft·lb). Do not overtighten.
   - Alternate tightening between sides to prevent distortion.
   - When the floor-mounting nuts are tight, the base of the toilet should be securely attached and flat against the floor.
7. Attach the floor-mounting caps onto the floor-mounting nuts.

NOTE If the toilet is being installed in a shower stall (or other wet area), apply a bead of caulk around the base of the toilet to prevent water seepage under the base.

8. Connect the water supply line and torque the connection to 3.390 Nm (2.5 ft·lb) … 4.515 Nm (3.33 ft·lb). Do not overtighten.

NOTE If the water supply line comes out of the floor, install a 1/2-in (13 mm) elbow fitting or adapter.

9. Turn on the water supply.
10. Flush the toilet several times and check for leaks. Refer to Flushing the toilet on page 9.
11. Test for leaks by filling the bowl with water and letting the water sit for an hour.

9 Operation

9.1 Adding water to the bowl

Adding water to an empty bowl helps prevent waste holding tank odors from entering the living space. Adding water is recommended prior to flushing solids and toilet paper.

9

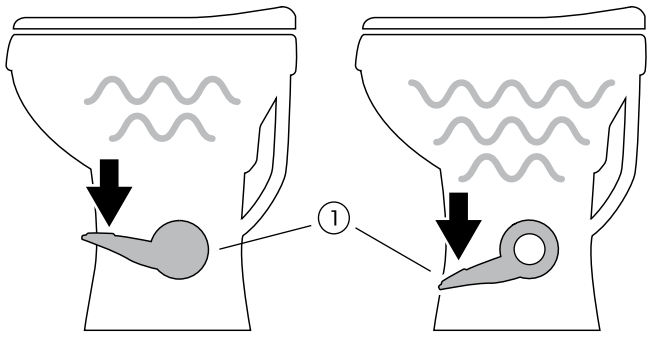

①	Flush pedal

1. To add water to the toilet, depress the flush pedal part way. Water flows into the bowl while the flush ball remains closed.
2. If the flush ball moves, let up on the pedal slightly.

9.2 Flushing the toilet

NOTICE! Damage hazard
Failure to follow these instructions could cause clogging or damage to the toilet or the toilet system.
- > Flush only water, bodily wastes, and rapid-dissolving toilet tissue.
- > Do not flush foreign objects.
- > Do not flush wet wipes, sanitary napkins, diapers, paper cups, cotton swabs, food, hair, or liquids such as oils or solvents.

10

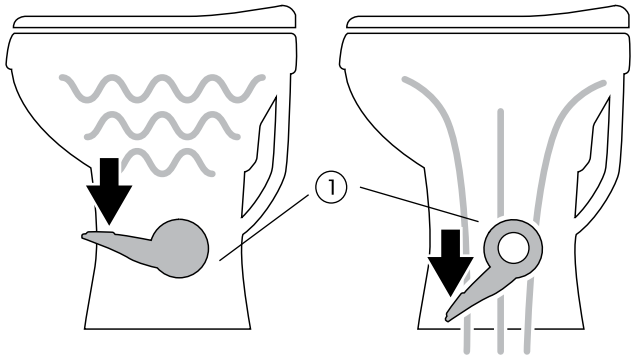

①	Flush pedal

1. To flush, depress the pedal until the flush ball is completely open.
2. Release the pedal after a complete flush, allowing the flush pedal to spring back.
   - When flushing liquids, depress the pedal for about 1–2 seconds.
   - When flushing solids, depress the pedal until the contents of the bowl are rinsed from the bowl. Flushing longer than necessary will cause the waste holding tank to fill too quickly.

   A small amount of water will collect in the bowl after a flush to create an airtight seal.

NOTE Residual-water trickle in the ceramic bowls: Due to the integrated rim of the models 410, 411, 420, and 421 toilets, water may continue to trickle into the toilet bowl for up to 20 minutes after flushing. If the water trickle continues after 30 minutes, replace the water valve.

NOTE So that waste holding tank odors do not enter the living space, make sure 1 in (25.4 mm) of water remains in the toilet bowl. Depending on the plumbing system and user operation, it may be necessary to add water to achieve this water depth. Refer to Adding water to the bowl on page 8.

10 Cleaning and maintenance

NOTICE! Damage hazard
Failure to follow these guidelines may damage the product and void the warranty coverage.
- > Do not separate the ceramic bowl from the plastic base.
- > Do not remove the foot pedal from the base. This toilet has a factory-sealed bowl-to-base assembly.
- > Do not disassemble the components.

Properly cleaning, winterizing, and maintaining your toilet will increase its lifespan.

The toilet does not need to be removed from the vehicle (or unfastened from the floor) for basic repairs, like the flush ball seal replacement and water valve replacement.

If you need to contact Dometic for help, have the exact model number available. Refer to Model identification on page 4.

10.1 Maintenance kits and materials

The following maintenance kits are available:

- 400/410/420 series toilet water valve replacement kit
- Flush ball seal replacement kit
- Vacuum breaker kit

NOTE Refer to Serviceable parts on page 17.

The following materials are recommended for cleaning:

- Valterra Pure Power® Toilet Bowl Cleaner
- Soft bristle brush
- Rubbing alcohol (400/401 only)

Nontoxic antifreeze (propylene glycol) is recommended for winterization/storage.

The following materials are optional for troubleshooting:

- Valterra Pure Power® Holding Tank Deodorant
- Silicone grease

10.2 Performing routine toilet cleaning

> For routine cleaning, use Valterra Pure Power® Toilet Bowl Cleaner. Follow the label instructions.
  - If this cleaning agent cannot be found in your area, contact Dometic for your nearest dealer.
  - If the cleaning agent is not available, use a non-abrasive bathroom and toilet bowl cleaning agent.

> For stubborn stains on model 400 and 401 toilet bowls, carefully use rubbing alcohol to wipe and remove the stain.

10.3 Cleaning the flush ball and seal

After a period of time, mineral deposits from hard water may build up on the flush ball or seal, resulting in a slow water leak. To prevent this, periodically clean the flush ball and seal.

11

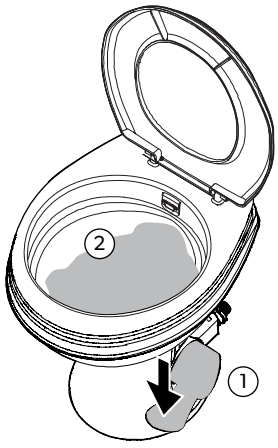

①	Flush pedal	②	Flush ball seal

1. Remove minor debris from the flush ball and seal by slowly depressing and releasing the flush pedal several times. Repeat this step several times for stubborn buildup. This action loosens and rinses debris from the surfaces.

2. If the ball and seal are not fully clean after completing step 1, clean with a soft bristle brush and Valterra Pure Power® Toilet Bowl Cleaner.
   - Fully clean the top of the flush ball and under the seal where it contacts the flush ball.
   - After cleaning the underside of the seal, apply light, downward pressure to the top of the seal while brushing around the full perimeter of the seal.

NOTE If this procedure does not correct a leaking seal, the seal may require replacement. Detailed replacement instructions are included with the replacement flush ball seal kits.

10.4 Winterizing and storing the toilet

WARNING! Poison hazard
Failure to obey this warning could result in death or serious injury.
Do not use automotive-type antifreeze (ethylene glycol) in freshwater systems.

CAUTION! Bodily harm hazard
Failure to obey this warning could result in death or serious injury.
This toilet is not intended for use when exposed to temperatures below freezing.

NOTICE! Damage hazard
The toilet warranty expressly excludes coverage for any damages to the toilet or the vehicle that may occur due to improper winterization of the toilet. Freeze damage that results in leaks to the water valve is an indicator of improper winterization.
Ensure the toilet is properly winterized.

10.4.1 Preventing a frozen water valve

12

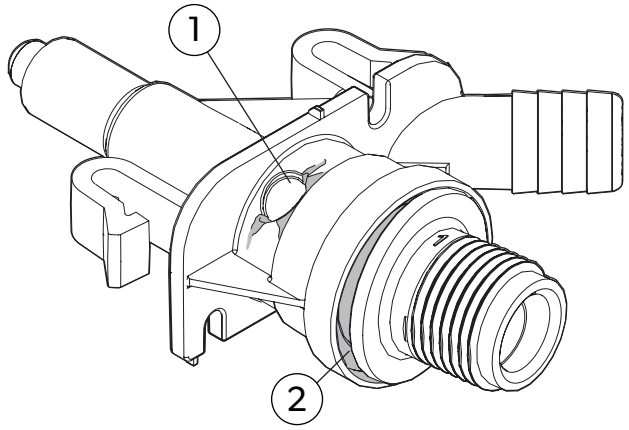

①	Freeze damage indicator window	②	Water valve damage

These toilet water valves exceed the applicable standards for maximum water pressure as defined by the North American plumbing code agencies. However, if trapped water freezes in the piping that supplies water to the toilet, the ice can expand creating extremely high pressure that can damage the valve.

If the freeze-damage indicator window has white stress marks, freeze damage is indicated. Water valve damage is due to severe exposure to below-freezing temperatures.

To avoid damage, winterize the toilet as described in this manual. If freeze damage occurs as a result of improper winterization, replace the water valve with a 400 series toilet water valve kit.

If the water valve is returned for a warranty claim, Dometic reserves the right to deny the claim if the problem is caused by freeze damage.

NOTE Use nontoxic antifreeze (propylene glycol) designated for potable water systems.

When a toilet may be exposed to temperatures below freezing, the toilet must be winterized using one of the following methods: Winterizing using nontoxic antifreeze on page 11 or Winterizing by draining the toilet on page 12. When a toilet is stored for long periods of time, or the water becomes stagnant, flush the system. Refer to Winterizing by draining the toilet on page 12.

10.4.2 Winterizing using nontoxic antifreeze

NOTE This is the recommended method.

1. Pour nontoxic antifreeze into the potable water tank according to the instructions from the antifreeze manufacturer.

2. Flush the toilet (several times) until the antifreeze has flowed completely through the toilet.

NOTE For toilets with a hand sprayer, the hand sprayer must be turned on for the antifreeze to circulate completely through the hand sprayer.

10.4.3 Winterizing by draining the toilet

NOTICE! Damage hazard
Do not leave the RV unoccupied for extended periods of time with a municipal water supply connected, or with the onboard water pump turned on, when there is a possibility of freezing temperatures.

1. Turn off the water supply to the toilet.

13

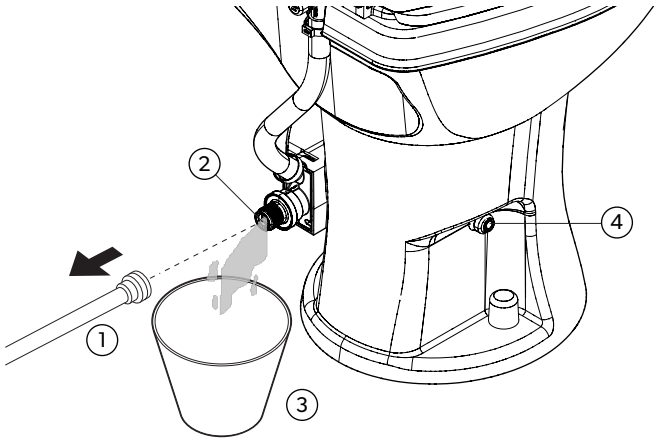

①	Water supply line	③	Small bucket
②	Water inlet valve	④	Pivot point for the ball pivot arm

2. Remove the water supply line from the water valve.
3. Place a small bucket under the water valve inlet to catch draining water.
4. Depress the flush pedal and allow water to completely drain from the water valve and vacuum breaker.
5. Leave the water line disconnected until the threat of freezing temperatures is past.

10.5 Replacing the water valve

14

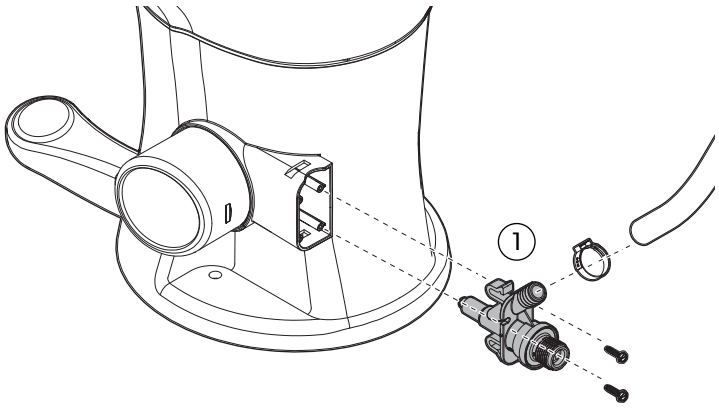

①	Water inlet valve assembly

Refer to the detailed replacement instructions in the water valve replacement kit before removing or installing a water valve assembly.

10.6 Reconditioning the flush ball seal

Each toilet is factory-tested to assure a watertight seal in the toilet bowl. This quality-assurance testing process requires a device to hold the flush ball open, which may temporarily distort the flush ball seal from its original shape. As a result, the flush ball seal may leak water into the waste holding tank during normal use.

If you discover a water leak into the waste holding tank, recondition the flush ball seal into its original shape.

15

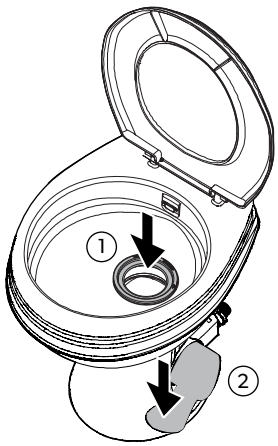

①	Flush ball seal	②	Flush pedal

1. Depress the pedal to hold the flush ball open; then lightly press down around the edge of the seal with a finger to conform the seal to the flush ball.
2. Release the pedal.
3. Keep the flush ball closed and pour 0.24 gal (0.9 L) of hot tap water into the toilet bowl.
4. Let the water cool completely.

NOTE If the toilet does not hold water in the bowl, refer to Troubleshooting on page 13 before you replace the flush ball seal.

10.7 Replacing the flush ball seal

16

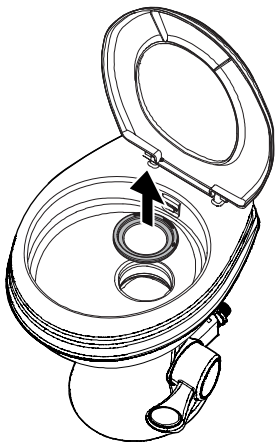

Refer to the detailed replacement instructions in the flush ball seal replacement kit before removing or installing the seal.

11 Troubleshooting

Problem	Possible cause	Suggested remedy
Water will not stay in the bowl.	The flush ball seal is not properly positioned.	Reposition the flush ball seal. Refer to Reconditioning the flush ball seal on page 13.
	The flush ball seal's shape is temporarily distorted.	Verify that the flush ball seal is properly seated. Refer to Reconditioning the flush ball seal on page 13.

Problem	Possible cause	Suggested remedy
	The flush ball or flush ball seal is dirty.	Clean and seal the flush ball. Refer to Cleaning the flush ball and seal on page 10.
	The flush ball seal is worn or defective.	Replace the flush ball seal. Refer to the instructions included with the flush ball seal replacement kit.
Water flow into the toilet will not stop.	The water valve is worn or defective.	Replace the water valve. Refer to Replacing the water valve on page 12.
Water does not enter the toilet bowl properly.	There is an insufficient water flow rate at the toilet inlet.	Make sure the flow rate at the toilet inlet is the recommended rate: 3 gpm … 5 gpm (11.36 L/min … 18.93 L/min).
	The screen at the water valve inlet is clogged.	Clean the inlet side of the screen using a cotton swab or an old toothbrush. Do not disassemble the valve.
	The water valve is worn or damaged.	Replace the water valve. Refer to Replacing the water valve on page 12.
	There are plugged rim wash holes or a plugged rim jet (400 series only) in the toilet.	Clean the rim wash holes or rim jet.
Odor emits from the toilet when the flush ball is open.	The waste holding tank vent is plugged.	Clear obstructions from the vent. Refer to the tank owner's manual.
	The odor is from the waste holding tank contents.	Add deodorant to the waste holding tank.
Odor emits from the toilet when the flush ball is closed.	There is no water in the bowl.	Add water to the bowl. Refer to Adding water to the bowl on page 8.
	The flush ball seal is damaged.	Replace the flush ball seal. Refer to the instructions included with the flush ball seal replacement kit.
	The floor flange seal is damaged.	Replace the floor flange seal. Refer to Removing an existing toilet on page 6 and Installing the new toilet on page 7, using the existing toilet and a new seal throughout the procedures.
The flush ball will not close completely.	There is too much friction between the flush ball and the seal.	Clean and lubricate the flush ball and flush ball seal with silicone grease or furniture polish.
The hand sprayer leaks.	The hand sprayer is defective.	Replace the hand sprayer. Refer to the hand sprayer owner's manual.
Water is leaking from the water valve.	The water line connection is loose or not seated properly.	Make sure that the threads are not cross-threaded and tighten the connection.
	The water valve is damaged or defective.	Replace the water valve. Refer to Replacing the water valve on page 12.
Water is leaking from the toilet base.	The toilet is not secured to the floor.	Tighten the toilet mounting bolts. Refer to Installing the new toilet on page 7.
	The floor flange seal is worn or defective.	Replace the floor flange seal. Refer to Removing an existing toilet on page 6 and Installing the new toilet on page 7, using the existing toilet and a new seal throughout the procedures.
Water is leaking from the rear of the toilet.	There is a loose vacuum breaker.	> Make sure the vacuum breaker stem is pushed fully into the sealing grommet in the back of the bowl (410 and 420 series), or into the nozzle hose (400 series). > Remove the vacuum breaker stem, clean, and reinsert.
	The vacuum breaker is damaged or defective.	Replace the vacuum breaker. Follow the instructions provided with the new vacuum breaker.
	The supply hose is damaged or defective.	> Tighten the supply hose clamps. > Replace the supply hose.
	The toilet bowl is cracked or defective.	Replace the toilet.

12 Warranty

Refer to the sections below for information about warranty and warranty support in the US, Canada, and all other regions.

United States and Canada

2-year(s) limited warranty available at qr.dometic.com/bfneEw. If you have questions, or to obtain a copy of the limited warranty free of charge, contact:

DOMETIC CORPORATION
SANITATION CUSTOMER SUPPORT CENTER
13128 STATE ROUTE 226
BIG PRAIRIE, OHIO, USA 44611

1-800-321-9886

All other regions

The statutory warranty period applies. If the product is defective, please contact the manufacturer's branch in your country (see dometic.com/dealer) or your retailer.

For repair and warranty processing, please include the following documents when you send in the device:

- A copy of the receipt with purchasing date
- A reason for the claim or description of the fault

Note that self-repair or nonprofessional repair can have safety consequences and might void the warranty.

13 Disposal

Place the packaging material in the appropriate recycling waste bins, wherever possible. Consult a local recycling center or specialist dealer for details about how to dispose of the product in accordance with applicable national and local disposal regulations.

14 Technical data

14.1 Product composition

Toilet bowl	Vitreous ceramic (models 410, 411, 420, 421); polypropylene (models 400, 401)
Toilet seat	Polypropylene
Flush ball seal	Nitrile butyl rubber
Toilet base	Polypropylene
Foot pedal	Polypropylene
Water valve	Polypropylene
Vacuum breaker	ABS/polypropylene
Floor seal	Nitrile rubber, foam

14.2 Toilet dimensions

17

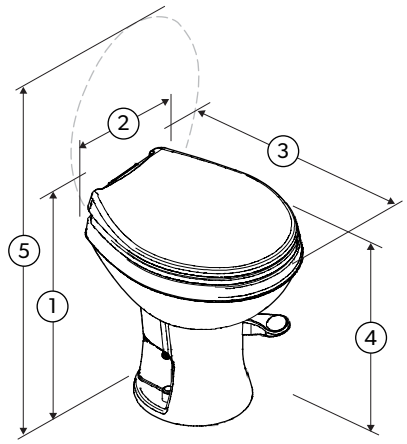

①	Height	④	Seat height
②	Width	⑤	Seat open height
③	Depth		

14.2.1 Standard-height toilet dimensions

	400 model **in (mm)**	410 model **in (mm)**	420 model **in (mm)**
①	19.75 in (501.6 mm)	19.75 in (501.6 mm)	19.5 in (495.3 mm)

	400 model **in (mm)**	410 model **in (mm)**	420 model **in (mm)**
②	15 in (381 mm)	15 in (381 mm)	15 in (381 mm)
③	17.75 in (450.8 mm)	17.75 in (450.8 mm)	19 in (482.6 mm)
④	18 in (457.2 mm)	18 in (457.2 mm)	18 in (457.2 mm)
⑤	35.75 in (908.0 mm)	35.75 in (908.0 mm)	37.75 in (958.8 mm)
Rough in	Minimum: 7.625 in (193.675 mm), Recommended: 8 in (203.2 mm)		

14.2.2 Low-profile toilet dimensions

	401 model **in (mm)**	411 model **in (mm)**	421 model **in (mm)**
①	15.25 in (387.3 mm)	15.25 in (387.3 mm)	15.25 in (387.3 mm)
②	15 in (381 mm)	15 in (381 mm)	15 in (381 mm)
③	17.75 in (450.8 mm)	17.75 in (450.8 mm)	19 in (482.6 mm)
④	18 in (457.2 mm)	13.63 in (346.2 mm)	13.63 in (346.2 mm)
⑤	31.25 in (793.8 mm)	31.38 in (797.1 mm)	32.5 in (825.5 mm)
Rough in	Minimum: 7.625 in (193.675 mm), Recommended: 8 in (203.2 mm)		

14.3 Minimum space requirements

18

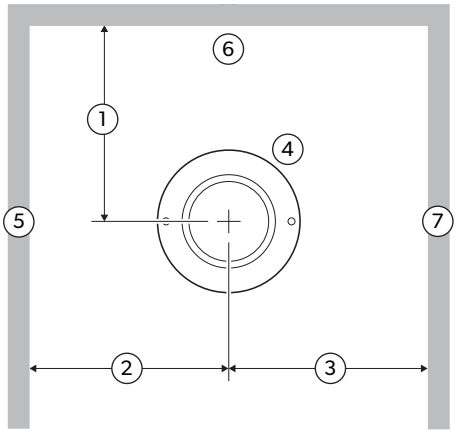

①	Minimum: 7.625 in (193.675 mm), Recommended: 8 in (203.2 mm)	⑤	Left wall
②	11 in (279.4 mm)	⑥	Back wall
③	11 in (279.4 mm)	⑦	Right wall
④	Floor flange		

14.4 Specifications

NOTE A water supply that exceeds 5 gpm (18.93 L/min) may require a flow restrictor at the toilet inlet.

Water supply fitting	0.5 in NPT
Static water pressure	30 psi … 100 psi
Recommended flow rate	2.5 gpm … 4 gpm (9.46 L/min … 15.14 L/min)
Minimum flow rate	2 gpm (7.57 L/min)
Discharge floor flange ID	3 in (76.2 mm)
Discharge floor flange thickness	0.25 in … 0.44 in (6.4 mm … 11.2 mm)

14.5 Serviceable parts

19

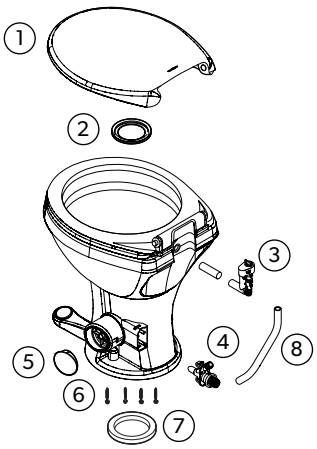

①	Toilet seat	⑤	Pedal cover
②	Flush ball seal	⑥	Floor-mounting T-bolt
③	Vacuum breaker	⑦	Floor flange seal
④	Water valve	⑧	Water supply hose

Français

1 Remarques importantes....18
2 Signification des symboles....18
3 Consignes de sécurité....18
4 Directives supplémentaires....19
5 Contenu de la livraison....19
6 Identification du modèle....19
7 Usage conforme....20
8 Installation....20
9 Utilisation....23
10 Nettoyage et entretien....25
11 Dépannage....29
12 Garantie....30
13 Mise au rebut....30
14 Caractéristiques techniques....30

1 Remarques importantes

Veuillez lire et suivre attentivement l'ensemble des instructions, directives et avertissements figurant dans ce manuel afin d'installer, d'utiliser et d'entretenir le produit correctement à tout moment. Ces instructions DOIVENT rester avec le produit.

En utilisant ce produit, vous confirmez expressément avoir lu attentivement l'ensemble des instructions, directives et avertissements et que vous comprenez et acceptez de respecter les modalités et conditions énoncées dans le présent document. Vous acceptez d'utiliser ce produit uniquement pour l'usage et l'application prévus et conformément aux instructions, directives et avertissements figurant dans le présent manuel, ainsi qu'à toutes les lois et réglementations applicables. En cas de non-respect des instructions et avertissements figurant dans ce manuel, vous risquez de vous blesser ou de blesser d'autres personnes, d'endommager votre produit ou d'endommager d'autres biens à proximité. Le présent manuel produit, y compris les instructions, directives et avertissements, ainsi que la documentation associée peuvent faire l'objet de modifications et de mises à jour. Pour obtenir des informations actualisées sur le produit, consulter le site documents.dometic.com.

2 Signification des symboles

Un mot de signalement identifie les messages relatifs à la sécurité et aux dégâts matériels en indiquant le degré ou le niveau de gravité du danger.

AVERTISSEMENT !
Indique une situation dangereuse qui, si elle n'est pas évitée, est susceptible d'entraîner des blessures graves, voire mortelles.

ATTENTION !
Indique une situation dangereuse qui, si elle n'est pas évitée, est susceptible d'entraîner des blessures légères ou de gravité modérée.

AVIS !
Indique une situation dangereuse qui, si elle n'est pas évitée, peut entraîner des dommages matériels.

REMARQUE Informations supplémentaires concernant l'utilisation de ce produit.

3 Consignes de sécurité

AVIS ! Risque d'endommagement
Le non-respect des instructions ci-dessous peut endommager le produit et/ou les biens :

- N'apportez aucune modification à ce produit.
- Coupez toujours l'arrivée d'eau avant de retirer, d'installer ou de réparer le produit.
- N'utilisez pas de chlore ou de produits chimiques agressifs dans le système, tels que de l'eau de javel ou des produits de débouchage. Ces produits peuvent endommager les joints des toilettes et autres robinets.
- Ne jetez pas de corps étrangers tels que de l'essuie-tout, des gobelets en papier, des couches, des serviettes hygiéniques, etc. dans les toilettes.
- Les toilettes à joint mécanique sont conçues pour évacuer les déchets directement dans un réservoir d'eaux usées. N'utilisez pas de conduites horizontales, qui sont courantes dans les systèmes de plomberie résidentiels ou commerciaux.
- Nettoyez régulièrement la cuvette des toilettes et préparez le système pour l'hiver. Si vous ne respectez pas cette consigne, la garantie pourrait être annulée.

4 Directives supplémentaires

Pour réduire le risque d'accidents et de blessures, respectez les consignes suivantes avant d'installer ou d'utiliser cet appareil :

- Lisez et respectez toutes les consignes et instructions de sécurité.
- Lisez attentivement ces instructions avant d'installer, d'utiliser ou d'effectuer l'entretien de ce produit.

L'installation doit être conforme à toutes les réglementations locales ou nationales applicables, y compris la dernière édition des normes suivantes :

ÉTATS-UNIS

ANSI/NFPA1192, Code des véhicules de plaisance

Canada

CSA Z240 série VR, véhicules de plaisance

5 Contenu de la livraison

Le contenu réel de l'emballage peut varier. Pour plus de renseignements, reportez-vous à la liste complète des pièces sur www.dometic.com.

1

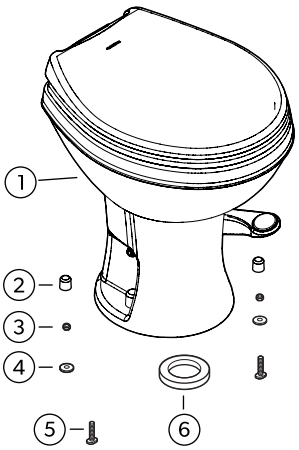

①	Toilettes assemblées	④	Rondelle de fixation au plancher (2)
②	Capuchon de fixation au plancher (2)	⑤	Boulon en T de fixation au plancher (2)
③	Écrou de fixation au plancher (2)	⑥	Joint de la bride de plancher

6 Identification du modèle

L'étiquette d'identification du modèle de toilettes se trouve à l'arrière de la base des toilettes. Préparez les informations figurant sur cette étiquette lorsque vous contactez Dometic dans le cadre du service après-vente.

2

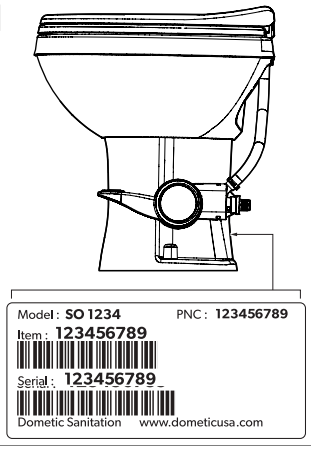

7 Usage conforme

Les toilettes à chasse par gravité de la série 400 de Dometic sont conçues pour une utilisation dans des véhicules récréatifs (VR). Ces produits sont des toilettes de taille résidentielle légères qui s'installent directement au-dessus d'un réservoir d'eaux usées.

Ce produit convient uniquement à l'usage et à l'application prévus, conformément au présent manuel d'instructions.

Ce manuel fournit les informations nécessaires à l'installation et/ou à l'utilisation correcte du produit. Une installation, une utilisation ou un entretien inappropriés entraînera des performances insatisfaisantes et une éventuelle défaillance.

Le fabricant décline toute responsabilité en cas de blessure ou de dommage résultant :

- d'une installation ou montage incorrect
- d'un entretien inadapté ou de l'utilisation de pièces de rechange autres que les pièces de rechange d'origine fournies par le fabricant
- de modifications apportées au produit sans autorisation explicite du fabricant
- d'usages différents de ceux décrits dans ce manuel

Dometic se réserve le droit de modifier l'apparence et les spécifications produit.

8 Installation

8.1 Avant de commencer l'installation

Cette section explique comment remplacer des toilettes existantes. Si vous devez installer de nouvelles toilettes à un endroit où il n'y en a pas encore, assurez-vous de contacter un professionnel qualifié pour obtenir de l'aide.

> Vérifiez si les toilettes existantes sont équipées d'une conduite d'arrivée d'eau flexible qui traverse le plancher ou la paroi.

  Si la conduite d'arrivée d'eau sort du plancher, il faut utiliser un ensemble d'adaptateur de coude.

> Vérifiez si les toilettes existantes sont fixées au plancher à l'aide de deux boulons positionnés à angle droit par rapport à la paroi arrière.

  Si vos toilettes comportent quatre boulons, vous aurez besoin d'un ensemble de fixation universel dans une couleur assortie à vos nouvelles toilettes.

REMARQUE Si vous souhaitez modifier l'orientation des toilettes (l'angle des toilettes dans la pièce), vous pouvez utiliser un ensemble de fixation universel ou retirer la bride de plancher et en installer une nouvelle dans la direction de votre choix.

> Vérifiez si les toilettes existantes sont au même niveau que le plancher.

  Si la bride est installée dans le sous-plancher, il se peut que vous ayez besoin d'un joint plus épais que celui fourni avec les toilettes.

> Assurez-vous qu'il y a suffisamment d'espace pour vos nouvelles toilettes. Comparez les dimensions de votre modèle indiquées dans la section Dimensions des toilettes à la page 31 à celles indiquées dans la section Espace minimal exigé à la page 32. Effectuez les contrôles suivants :
  - La dimension de pose préliminaire (de la ligne centrale de la bride à la paroi arrière)
  - Le dégagement avec porte ouverte
  - La pédale, lorsqu'elle est enfoncée, entre en contact avec la même surface plane que celle sur laquelle les toilettes sont installées.

> Videz le réservoir d'eaux usées.

REMARQUE Un réservoir d'eaux usées vide rend le processus d'installation plus agréable.

8.2 Outils et matériaux

Outils et matériel requis :

- Pince, clé à molette ou clé dynamométrique
- Couteau à mastic
- Tournevis
- Petit seau

Matériel en option :

- 4 vis de bride de plancher (8 recommandées)
- Mastic (si l'installation a lieu dans une zone humide)
- Adaptateur de coude (selon la conduite d'arrivée d'eau)
- Bride de plancher (la bride de remplacement doit correspondre à la bride existante)
- Ensemble de fixation universel

8.3 Retrait des toilettes existantes

3

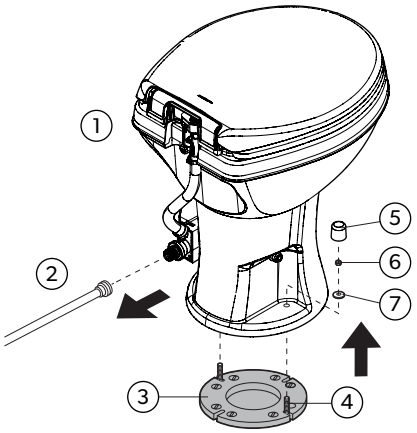

①	Toilettes usagées	⑤	Capuchon de fixation existant
②	Conduite d'arrivée d'eau	⑥	Écrou de fixation existant
③	Bride de plancher existante	⑦	Rondelle de fixation existante
④	Boulons en T existants		

1. Coupez l'arrivée d'eau.
2. Débranchez et vidangez la conduite d'arrivée d'eau.
3. Retirez les capuchons, les écrous et les rondelles de fixation au plancher existants.
4. Soulevez les toilettes existantes pour les dégager des boulons.
5. Retirez et mettez au rebut les boulons en T de fixation au plancher existants.

4

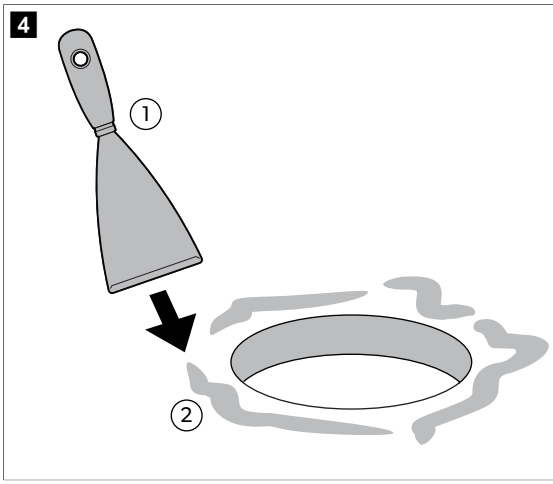

①	Couteau à mastic	②	Mastic usagé

6. Utilisez un couteau à mastic pour retirer et jeter le mastic usagé du plancher et de la bride de plancher.
7. Évaluez l'état de la bride de plancher. Si elle est endommagée, retirez la bride de plancher et installez-en une nouvelle. Reportez-vous à Fixation d'une nouvelle bride de plancher à la page 21.
8. Si vous installez un ensemble de fixation universel, suivez les instructions fournies avec l'ensemble.
9. Assurez-vous que la surface supérieure du plancher est propre et exempte de tout débris ou mastic.

8.4 Fixation d'une nouvelle bride de plancher

REMARQUE Si vous utilisez une bride de plancher existante, passez à la section Installation des nouvelles toilettes à la page 22.

1. Retirez la bride de plancher existante en dévissant et en jetant les vis existantes.
   Si la bride de plancher est collée au plancher, il se peut que vous ayez besoin d'outils supplémentaires pour la retirer.
2. Avant de fixer la nouvelle bride de plancher, reportez-vous à la section Avant de commencer l'installation à la page 20 pour vérifier que :
   - Les trous de fixation des toilettes correspondent à l'orientation souhaitée.
   - Le centre de la bride de plancher se trouve au moins à la distance recommandée de la paroi arrière pour votre modèle de toilettes.

5

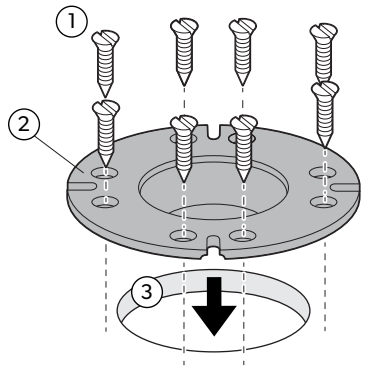

①	Vis	③	Trou d'évacuation
②	Nouvelle bride de plancher		

3. Placez la nouvelle bride de plancher dans le trou d'évacuation et fixez-la au plancher avec au moins quatre vis (huit de préférence).

8.5 Installation des nouvelles toilettes

6

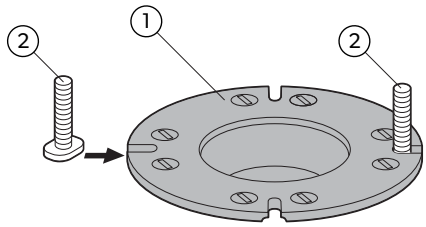

①	Bride de plancher	②	Boulon en T de fixation au plancher

1. Insérez les nouveaux boulons en T de fixation au plancher dans les fentes de la bride de plancher.

7

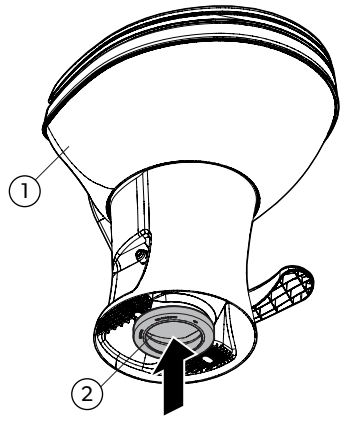

①	Toilettes	②	Joint de la bride de plancher

2. Installez le nouveau joint de la bride de plancher à la base des toilettes.
   Sur certains modèles, le joint de la bride de plancher est déjà installé.
3. Positionnez soigneusement les toilettes sur la bride de plancher.

8

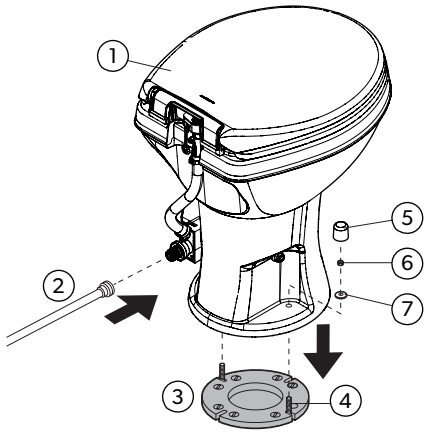

①	Toilettes	⑤	Capuchon de fixation au plancher
②	Arrivée d'eau	⑥	Écrou de fixation au plancher
③	Bride de plancher	⑦	Rondelle de fixation au plancher
④	Boulons en T de fixation au plancher		

4. En abaissant les toilettes sur la bride de plancher, alignez les trous de la base des toilettes sur les boulons en T de fixation au plancher.

REMARQUE Assurez-vous que l'intégralité de la conduite d'évacuation de la base des toilettes est insérée dans le trou d'évacuation de la bride de plancher pour éviter les fuites.

REMARQUE Il se peut que la base des toilettes ne repose pas encore uniformément sur le plancher. Le joint de la bride de plancher se comprimera au fur et à mesure de l'installation.

5. Placez les nouvelles rondelles de fixation au plancher, puis les nouveaux écrous de fixation au plancher sur les boulons en T de fixation au plancher.
6. Serrez les écrous de fixation au plancher.
   - Si vous disposez d'une clé dynamométrique, serrez-les à un couple de3,390 Nm (2,5 ft·lb) … 4,515 Nm (3,33 ft·lb). Ne serrez pas trop.
   - Pour éviter toute déformation, alternez en serrant une fois de chaque côté.
   - Une fois les écrous de fixation au plancher bien serrés, la base des toilettes doit être solidement fixée et à plat contre le plancher.
7. Fixez les capuchons de fixation au plancher sur les écrous de fixation au plancher.

REMARQUE Si les toilettes sont installées dans une cabine de douche (ou toute autre zone humide), appliquez un cordon de mastic sur le pourtour de la base des toilettes pour empêcher l'eau de s'infiltrer sous la base.

8. Raccordez la conduite d'arrivée d'eau et serrez le raccord à un couple de3,390 Nm (2,5 ft·lb) … 4,515 Nm (3,33 ft·lb). Ne serrez pas trop.

REMARQUE Si la conduite d'arrivée d'eau sort du plancher, installez un raccord coudé ou un adaptateur de coude de 1/2-in (13 mm).

9. Ouvrez l'arrivée d'eau.
10. Tirez la chasse d'eau plusieurs fois et vérifiez s'il y a des fuites. Reportez-vous à Tirage de la chasse d'eau à la page 24.
11. Vérifiez l'absence de fuites en remplissant la cuvette d'eau et en laissant reposer pendant une heure.

9 Utilisation

9.1 Ajout d'eau dans la cuvette

L'ajout d'eau dans une cuvette vide permet d'éviter que les odeurs du réservoir d'eaux usées ne pénètrent dans la pièce. Il est recommandé d'ajouter de l'eau avant de tirer la chasse pour évacuer les matières solides et le papier hygiénique.

9

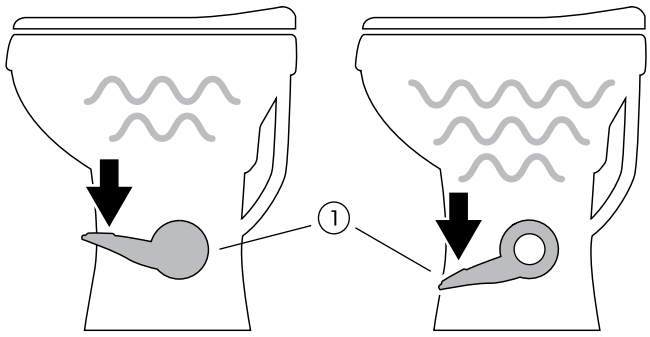

①	Pédale de chasse d'eau

1. Pour ajouter de l'eau dans la cuvette, appuyez partiellement sur la pédale. L'eau s'écoule dans la cuvette tandis que la boule de chasse reste en position fermée.
2. Si la boule de chasse bouge, relâchez légèrement la pédale.

9.2 Tirage de la chasse d'eau

AVIS ! Risque d'endommagement
Le non-respect de ces instructions peut entraîner l'obstruction ou l'endommagement des toilettes ou de leur système.
> Chassez uniquement de l'eau, des déchets corporels et du papier toilette à dissolution rapide.
> Ne tirez pas la chasse d'eau si des corps étrangers sont présents.
> Ne tirez pas la chasse d'eau si des lingettes humides, des serviettes hygiéniques, des couches, des gobelets en papier, des cotons-tiges, des aliments, des cheveux ou des liquides tels que des huiles ou des solvants sont présents.

10

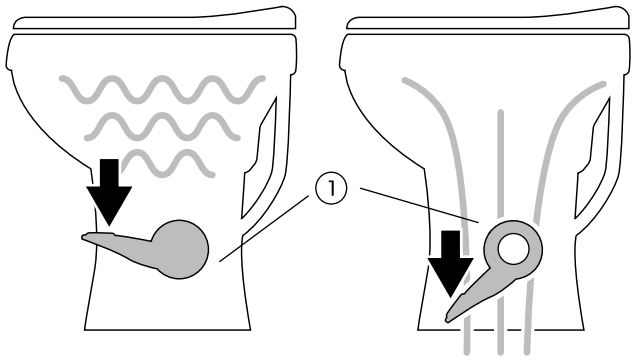

①	Pédale de chasse d'eau

1. Pour tirer la chasse d'eau, appuyez sur la pédale jusqu'à ce que la boule de chasse soit en position complètement ouverte.
2. Relâchez la pédale une fois la chasse d'eau complètement tirée, en la laissant revenir en arrière.
   - Pour les liquides, appuyez sur la pédale pendant environ 1 à 2 secondes.
   - Pour les solides, appuyez sur la pédale jusqu'à ce que le contenu de la cuvette soit évacué. L'activation de la chasse plus longtemps que nécessaire entraînera le remplissage prématuré du réservoir d'eaux usées.

   Une petite quantité d'eau s'accumulera dans la cuvette une fois la chasse tirée afin d'assurer l'étanchéité.

REMARQUE Ruissellement d'eau résiduelle dans les cuvettes en céramique : Étant donné que le bord est intégré sur les modèles de toilettes 410, 411, 420 et 421, il est possible que de l'eau continue à ruisseler dans la cuvette pendant 20 minutes après avoir tiré la chasse. Si le ruissellement d'eau continue après 30 minutes, remplacez le robinet d'eau.

REMARQUE Pour que les odeurs du réservoir d'eaux usées ne pénètrent pas dans la pièce, assurez-vous qu'il reste 1 in (25,4 mm) d'eau dans la cuvette des toilettes. Selon le système de plomberie et l'utilisation, il peut être nécessaire d'ajouter de l'eau pour atteindre cette hauteur d'eau. Reportez-vous à Ajout d'eau dans la cuvette à la page 23.

10 Nettoyage et entretien

AVIS ! Risque d'endommagement
Le non-respect de ces consignes peut endommager le produit et annuler la garantie.
> Ne séparez pas la cuvette en céramique de la base en plastique.
> Ne retirez pas la pédale de la base. Ces toilettes présentent un assemblage cuvette-base scellé en usine.
> Ne démontez pas les composants.

Le nettoyage, la préparation pour l'hiver et l'entretien adéquats de vos toilettes prolongeront leur durée de vie.

Il n'est pas nécessaire de retirer les toilettes du véhicule (ou de les détacher du plancher) pour effectuer des réparations de base, comme le remplacement du joint de la boule de chasse et du robinet d'eau.

Si vous devez contacter Dometic pour obtenir de l'aide, ayez le numéro de modèle exact à portée de main. Reportez-vous à Identification du modèle à la page 19.

10.1 Ensembles et matériel d'entretien

Les ensembles d'entretien suivants sont disponibles :

- Ensemble de rechange du robinet d'eau pour séries 400/410/420
- Ensemble de rechange du joint de la boule de chasse
- Ensemble de dispositif anti-refoulement

REMARQUE Reportez-vous à Pièces de rechange à la page 32.

Les produits suivants sont recommandés pour le nettoyage :
- Nettoyant pour cuvette de toilette Valterra Pure Power®
- Brosse à poils doux
- Alcool à friction (séries 400/401 seulement)

Un antigel non toxique (propylène glycol) est recommandé dans le cadre de la préparation pour l'hiver et de l'entreposage.

Les produits suivants peuvent être utilisés en option aux fins du dépannage :

- Désodorisant pour bac à eaux usées Valterra Pure Power®
- Graisse de silicone

10.2 Nettoyage de routine des toilettes

> Pour le nettoyage de routine, utilisez le nettoyant pour cuvette de toilette Valterra Pure Power®. Suivez les instructions de l'étiquette.
  - Si ce nettoyant est introuvable dans votre région, contactez Dometic pour connaître le revendeur le plus proche.
  - Si le nettoyant n'est pas disponible, utilisez un nettoyant non abrasif pour salles de bains et cuvettes de toilette.
> En cas de taches tenaces sur les cuvettes de toilette des modèles 400 et 401, utilisez de l'alcool à friction pour essuyer et enlever délicatement les taches.

10.3 Nettoyage de la boule de chasse et du joint

Au bout d'un certain temps, des dépôts minéraux provenant de l'eau calcaire peuvent s'accumuler sur la boule de chasse ou le joint, ce qui entraîne une fuite d'eau lente. Pour éviter cela, nettoyez régulièrement la boule de chasse et le joint.

11

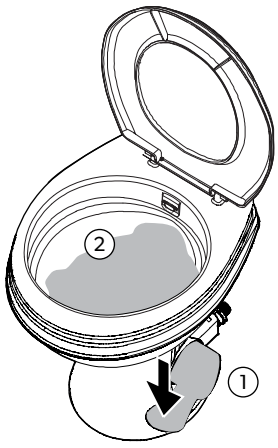

①	Pédale de chasse d'eau	②	Joint de la boule de chasse

1. Éliminez les petits débris de la boule de chasse et du joint en appuyant lentement sur la pédale de chasse d'eau et en la relâchant à plusieurs reprises. Répétez cette étape plusieurs fois en cas d'accumulation de débris tenaces.

   Cette action permet de décoller et de rincer les débris des surfaces.
2. Si la boule et le joint ne sont pas complètement propres suite à l'étape 1, nettoyez-les avec une brosse à poils doux et du nettoyant pour cuvette de toilette Valterra Pure Power®.
   - Nettoyez entièrement le dessus de la boule de chasse et le dessous du joint à l'endroit où il entre en contact avec la boule de chasse.
   - Après avoir nettoyé le dessous du joint, appuyez légèrement sur le dessus du joint tout en brossant tout le périmètre du joint.

REMARQUE Si cette procédure ne permet pas de réparer une éventuelle fuite, il faudra peut-être remplacer le joint. Des instructions de remplacement détaillées sont incluses dans les ensembles de rechange du joint de la boule de chasse.

10.4 Préparation des toilettes pour l'hiver et entreposage

AVERTISSEMENT ! Risque d'empoisonnement
Le non-respect de ces mises en garde peut entraîner des blessures graves, voire mortelles.
N'utilisez pas d'antigel de type automobile (éthylène glycol) dans les systèmes d'eau douce.

ATTENTION ! Risque de blessures
Le non-respect de ces mises en garde peut entraîner des blessures graves, voire mortelles.
Ces toilettes ne sont pas conçues pour être utilisées à des températures inférieures à zéro.

AVIS ! Risque d'endommagement
La garantie des toilettes exclut expressément tous les dommages subis par les toilettes ou le véhicule pouvant découler d'une mauvaise préparation des toilettes pour l'hiver. Les dommages causés par le gel qui entraînent des fuites au niveau du robinet d'eau témoignent d'une mauvaise préparation pour l'hiver.
Veillez à ce que les toilettes soient correctement préparées pour l'hiver.

10.4.1 Prévention du gel du robinet d'eau

12

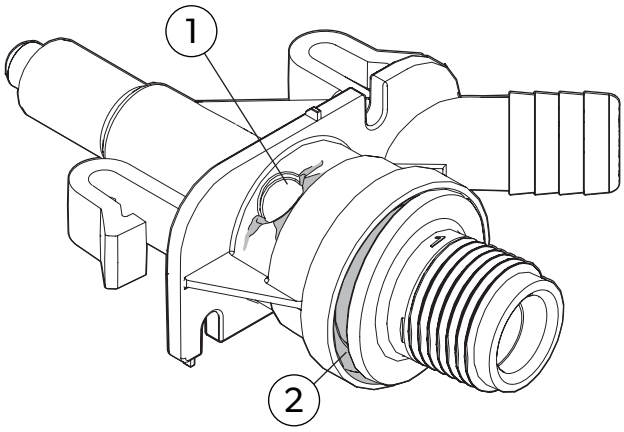

①	Fenêtre d'indication de dommages dus au gel	②	Dommages au robinet d'eau

Ces robinets d'eau de toilette dépassent les normes applicables pour la pression d'eau maximale, telles que définies par les agences du code de plomberie nord-américain. Toutefois, si de l'eau piégée gèle dans la tuyauterie qui alimente les toilettes en eau, la glace peut se dilater et créer une pression extrêmement élevée susceptible d'abîmer le robinet.

Si la fenêtre d'indication de dommages dus au gel présente des marques de contrainte blanches, cela signifie que le robinet a été endommagé par le gel. L'endommagement du robinet d'eau est dû à une exposition sévère à des températures inférieures à zéro.

Pour éviter tout dommage, préparez les toilettes pour l'hiver comme indiqué dans ce manuel. Si des dommages dus au gel se produisent à la suite d'une préparation pour l'hiver incorrecte, remplacez le robinet d'eau par un ensemble de robinet d'eau pour série 400.

Si le robinet d'eau est retourné pour une réclamation au titre de la garantie, Dometic se réserve le droit de refuser la réclamation si le problème est causé par le gel.

REMARQUE Utilisez un antigel non toxique (propylène glycol) conçu pour les systèmes d'eau potable.

Lorsque des toilettes peuvent être exposées à des températures inférieures à zéro, elles doivent être préparées pour l'hiver en utilisant l'une des méthodes suivantes : Préparation pour l'hiver à l'aide d'un antigel non toxique à la page 27 ou Préparation pour l'hiver par vidange des toilettes à la page 27. Lorsque les toilettes sont entreposées pendant de longues périodes ou que l'eau stagne, rincez le système. Reportez-vous à la section Préparation pour l'hiver par vidange des toilettes à la page 27.

10.4.2 Préparation pour l'hiver à l'aide d'un antigel non toxique

REMARQUE Il s'agit de la méthode recommandée.

1. Versez de l'antigel non toxique dans le réservoir d'eau potable en suivant les instructions du fabricant de l'antigel.
2. Tirez plusieurs fois la chasse jusqu'à ce que l'antigel ait complètement circulé dans les toilettes.

REMARQUE Pour les toilettes munies d'une douchette, la douchette doit être en marche pour permettre à l'antigel de la traverser complètement.

10.4.3 Préparation pour l'hiver par vidange des toilettes

AVIS ! Risque d'endommagement
En cas de risque de gel, ne laissez pas le véhicule récréatif inoccupé pendant de longues périodes si l'alimentation en eau municipale est raccordée ou si la pompe à eau de bord est en marche.

1. Fermez l'arrivée d'eau à la cuvette de toilette.

13

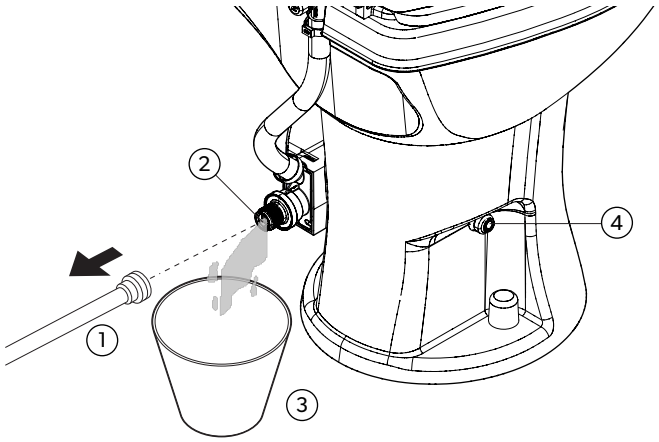

①	Conduite d'arrivée d'eau	③	Petit seau
②	Robinet d'arrivée d'eau	④	Point de pivot pour le bras pivotant de la boule

2. Retirez la conduite d'arrivée d'eau du robinet d'eau.
3. Placez un petit seau sous l'arrivée du robinet d'eau pour recueillir l'eau qui s'écoule.
4. Appuyez sur la pédale de chasse et laissez l'eau s'écouler complètement du robinet d'eau et du dispositif anti-refoulement.
5. Laissez la conduite d'eau débranchée jusqu'à ce que la menace de gel soit passée.

10.5 Remplacement du robinet d'eau

14

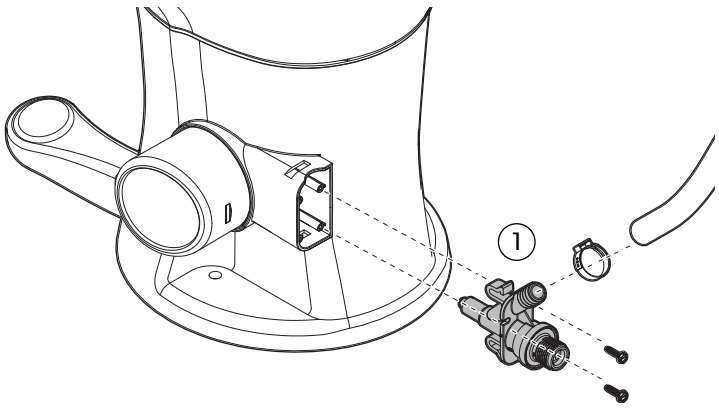

①	Assemblage du robinet d'arrivée d'eau

Reportez-vous aux instructions de remplacement détaillées figurant dans l'ensemble de rechange du robinet d'eau avant de retirer ou d'installer le robinet d'eau.

10.6 Reconditionnement du joint de la boule de chasse

Toutes les toilettes sont testées en usine pour garantir l'étanchéité de la cuvette. Ce processus de test d'assurance qualité exige de maintenir la boule de chasse en position ouverte en s'aidant d'un dispositif, ce qui risque de déformer temporairement le joint de la boule de chasse. En conséquence, de l'eau peut fuir du joint de la boule de chasse dans le réservoir d'eaux usées dans le cadre d'une utilisation normale.

Si vous constatez une fuite d'eau dans le réservoir d'eaux usées, reconditionnez le joint de la boule de chasse de sorte à lui redonner sa forme initiale.

15

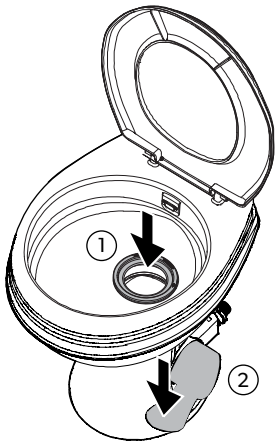

①	Joint de la boule de chasse	②	Pédale de chasse d'eau

1. Appuyez sur la pédale pour maintenir la boule de chasse en position ouverte, puis appuyez légèrement sur le bord du joint avec le doigt pour que le joint épouse la forme de la boule de chasse.
2. Relâchez la pédale.
3. Maintenez la boule de chasse en position fermée et versez 0,24 gal (0,9 L) d'eau chaude du robinet dans la cuvette de toilette.
4. Laissez l'eau refroidir complètement.

REMARQUE Si les toilettes ne retiennent pas l'eau dans la cuvette, reportez-vous à la section Dépannage à la page 29 avant de remplacer le joint de la boule de chasse.

10.7 Remplacement du joint de la boule de chasse

16

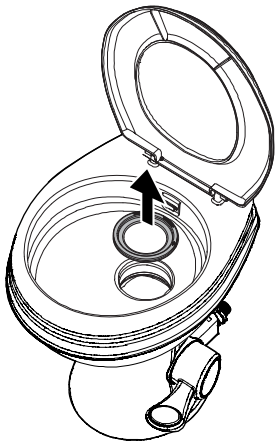

Reportez-vous aux instructions de remplacement détaillées figurant dans l'ensemble de rechange du joint de la boule de chasse avant de retirer ou d'installer le joint.

11 Dépannage

Panne	Cause possible	Solution proposée
L'eau ne reste pas dans la cuvette.	Le joint de la boule de chasse est mal positionné.	Repositionnez le joint de la boule de chasse. Reportez-vous à Reconditionnement du joint de la boule de chasse à la page 28.
	Le joint de la boule de chasse est temporairement déformé.	Vérifiez que le joint de la boule de chasse est correctement positionné. Reportez-vous à Reconditionnement du joint de la boule de chasse à la page 28.
	La boule de chasse ou le joint est sale.	Nettoyez et assurez l'étanchéité de la boule de chasse. Reportez-vous à Nettoyage de la boule de chasse et du joint à la page 25.
	Le joint de la boule de chasse est usé ou défectueux.	Remplacez le joint de la boule de chasse. Reportez-vous aux instructions fournies avec l'ensemble de rechange du joint de la boule de chasse.
L'écoulement d'eau dans la cuvette ne s'arrête pas.	Le robinet d'eau est usé ou défectueux.	Remplacez le robinet d'eau. Reportez-vous à Remplacement du robinet d'eau à la page 27.
L'eau n'entre pas correctement dans la cuvette.	Le débit d'eau au niveau de l'arrivée des toilettes est insuffisant.	Assurez-vous que le débit au niveau de l'arrivée des toilettes correspond au débit recommandé : 3 gpm … 5 gpm (11,36 L/min … 18,93 L/min).
	Le tamis au niveau de l'arrivée du robinet d'eau est bouché.	Nettoyez le côté arrivée du tamis avec un coton-tige ou une brosse à dents usagée. Ne démontez pas le robinet.
	Le robinet d'eau est usé ou abîmé.	Remplacez le robinet d'eau. Reportez-vous à Remplacement du robinet d'eau à la page 27.
	Les trous de lavage du bord ou un jet du bord de la cuvette (série 400 seulement) sont bouchés.	Nettoyez les trous de lavage du bord ou le jet du bord de la cuvette.
Une odeur se dégage des toilettes lorsque la boule de chasse est en position ouverte.	L'évent du réservoir d'eaux usées est bouché.	Éliminez les obstructions de l'évent. Consultez le manuel d'utilisation du bac à eaux usées.
	L'odeur provient du contenu du réservoir d'eaux usées.	Ajoutez du désodorisant dans le réservoir d'eaux usées.
Une odeur se dégage des toilettes lorsque la boule de chasse est en position fermée.	Il n'y a pas d'eau dans la cuvette.	Ajoutez de l'eau dans la cuvette. Reportez-vous à Ajout d'eau dans la cuvette à la page 23.
	Le joint de la boule de chasse est abîmé.	Remplacez le joint de la boule de chasse. Reportez-vous aux instructions fournies avec l'ensemble de rechange du joint de la boule de chasse.
	Le joint de la bride de plancher est abîmé.	Remplacez le joint de la bride de plancher. Reportez-vous à la section Retrait des toilettes existantes à la page 21 et à la section Installation des nouvelles toilettes à la page 22, en utilisant les toilettes existantes et un nouveau joint tout au long des procédures.
La boule de chasse ne se ferme pas complètement.	Il y a trop de friction entre la boule de chasse et le joint.	Nettoyez et lubrifiez la boule de chasse et le joint avec de la graisse de silicone ou de l'encaustique pour meubles.
La douchette fuit.	La douchette est défectueuse.	Remplacez la douchette. Consultez le manuel d'utilisation de la douchette.
De l'eau fuit du robinet d'eau.	Le raccord de la conduite d'eau est desserré ou mal fixé.	Assurez-vous que les filets sont correctement insérés et resserrez le raccord.
	Le robinet d'eau est abîmé ou défectueux.	Remplacez le robinet d'eau. Reportez-vous à Remplacement du robinet d'eau à la page 27.
De l'eau fuit de la base des toilettes.	Les toilettes ne sont pas fixées au plancher.	Serrez les boulons de fixation des toilettes. Reportez-vous à Installation des nouvelles toilettes à la page 22.
	Le joint de la bride de plancher est usé ou défectueux.	Remplacez le joint de la bride de plancher. Reportez-vous à la section Retrait des toilettes existantes à la page 21 et à la section Installation des nouvelles toilettes à la page 22, en utilisant les toilettes existantes et un nouveau joint tout au long des procédures.
De l'eau fuit à l'arrière des toilettes.	Le dispositif anti-refoulement est desserré.	> Assurez-vous que la tige du dispositif anti-refoulement est complètement enfoncée dans l'œillet d'étanchéité à l'arrière de la cuvette (séries 410 et 420) ou dans le tuyau de la buse (série 400). > Retirez la tige du dispositif anti-refoulement, nettoyez-la et réinsérez-la.
	Le dispositif anti-refoulement est abîmé ou défectueux.	Remplacez le dispositif anti-refoulement. Suivez les instructions fournies avec le nouveau dispositif anti-refoulement.

Panne	Cause possible	Solution proposée
	Le tuyau d'arrivée d'eau est abîmé ou défectueux.	> Serrez les colliers du tuyau d'arrivée d'eau. > Remplacez le tuyau d'arrivée d'eau.
	La cuvette est fissurée ou défectueuse.	Remplacez les toilettes.

12 Garantie

Consultez les sections ci-dessous pour de plus amples informations relatives à la garantie et l'assistance dans le cadre de la garantie aux États-Unis, au Canada et dans toutes les autres régions.

États-Unis et Canada

Garantie limitée de 2 an(s) disponible à l'adresse qr.dometic.com/bfneEw. Pour toute question ou pour obtenir une copie gratuite de la garantie limitée, contactez :

DOMETIC CORPORATION
SANITATION CUSTOMER SUPPORT CENTER
13128 STATE ROUTE 226
BIG PRAIRIE, OHIO, USA 44611
1-800-321-9886

Tous les autres pays

La période de garantie légale s'applique. Si le produit s'avérait défectueux, contactez la succursale du fabricant située dans votre pays (voir dometic.com/dealer) ou votre revendeur.

Pour toutes réparations ou autres prestations de garantie, veuillez joindre à l'appareil les documents suivants :

- une copie de la facture avec la date d'achat
- un motif de réclamation ou une description du dysfonctionnement

Notez que toute réparation effectuée par une personne non agréée peut présenter un risque de sécurité et annuler la garantie.

13 Mise au rebut



Dans la mesure du possible, veuillez éliminer les emballages dans les conteneurs de déchets recyclables prévus à cet effet. Contactez le centre de recyclage local ou votre revendeur spécialisé pour savoir comment mettre le produit au rebut conformément aux réglementations nationales et locales en vigueur.

14 Caractéristiques techniques

14.1 Composition du produit

Cuvette de toilettes	Vitrocéramique (modèles 410, 411, 420, 421) ; polypropylène (modèles 400, 401)
Siège de toilette	Polypropylène
Joint de la boule de chasse	Caoutchouc nitrile-butyle
Base de la toilette	Polypropylène
Pédale	Polypropylène
Robinet d'eau	Polypropylène
Dispositif anti-refoulement	ABS/polypropylène
Joint de plancher	Caoutchouc nitrile, mousse

14.2 Dimensions des toilettes

17

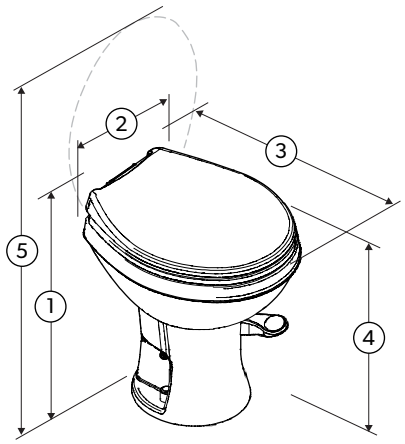

①	Hauteur	④	Hauteur du siège
②	Largeur	⑤	Hauteur du siège ouvert
③	Profondeur		

14.2.1 Dimensions des toilettes de hauteur standard

	Modèle 400 **po (mm)**	Modèle 410 **po (mm)**	Modèle 420 **po (mm)**
①	19,75 in (501,6 mm)	19,75 in (501,6 mm)	19,5 in (495,3 mm)
②	15 in (381 mm)	15 in (381 mm)	15 in (381 mm)
③	17,75 in (450,8 mm)	17,75 in (450,8 mm)	19 in (482,6 mm)
④	18 in (457,2 mm)	18 in (457,2 mm)	18 in (457,2 mm)
⑤	35,75 in (908,0 mm)	35,75 in (908,0 mm)	37,75 in (958,8 mm)
Pose préliminaire	Minimum: 7.625 in (193.675 mm), Recommended: 8 in (203,2 mm)		

14.2.2 Dimensions des toilettes basses

	Modèle 401 **po (mm)**	Modèle 411 **po (mm)**	Modèle 421 **po (mm)**
①	15,25 in (387,3 mm)	15,25 in (387,3 mm)	15,25 in (387,3 mm)
②	15 in (381 mm)	15 in (381 mm)	15 in (381 mm)
③	17,75 in (450,8 mm)	17,75 in (450,8 mm)	19 in (482,6 mm)
④	18 in (457,2 mm)	13,63 in (346,2 mm)	13,63 in (346,2 mm)
⑤	31,25 in (793,8 mm)	31,38 in (797,1 mm)	32,5 in (825,5 mm)
Pose préliminaire	Minimum: 7.625 in (193.675 mm), Recommended: 8 in (203,2 mm)		

14.3 Espace minimal exigé

18

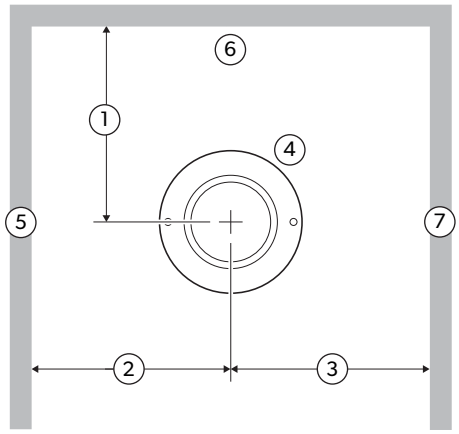

①	Minimum: 7.625 in (193.675 mm), Recommended: 8 in (203,2 mm)	⑤	Paroi gauche
②	11 in (279,4 mm)	⑥	Paroi arrière
③	11 in (279,4 mm)	⑦	Paroi droite
④	Bride de plancher		

14.4 Spécifications

REMARQUE Une arrivée d'eau qui dépasse 5 gpm (18,93 L/min) peut nécessiter un limiteur de débit au niveau de l'arrivée des toilettes.

Raccord d'arrivée d'eau	0,5 in NPT
Pression d'eau statique	30 psi … 100 psi
Débit recommandé	2,5 gpm … 4 gpm (9,46 L/min … 15,14 L/min)
Débit minimal	2 gpm (7,57 L/min)
DI de la bride de plancher (refoulement)	3 in (76,2 mm)
Épaisseur de la bride de plancher (refoulement)	0,25 in … 0,44 in (6,4 mm … 11,2 mm)

14.5 Pièces de rechange

19

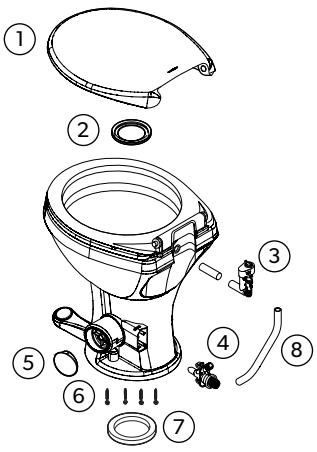

①	Siège de toilette	⑤	Cache de la pédale
②	Joint de la boule de chasse	⑥	Boulon en T de fixation au plancher

③	Dispositif anti-refoulement	⑦	Joint de la bride de plancher
④	Robinet d'eau	⑧	Tuyau de canalisation d'eau

Español

1 Notas importantes....34
2 Explicación de los símbolos....34
3 Indicaciones de seguridad....34
4 Normativas complementarias....35
5 Volumen de entrega....35
6 Identificación del modelo....35
7 Uso previsto....36
8 Instalación....36
9 Funcionamiento....39
10 Limpieza y mantenimiento....40
11 Solución de problemas....45
12 Garantía....46
13 Eliminación....46
14 Datos técnicos....46

1 Notas importantes

Lea atentamente estas instrucciones y siga las indicaciones, directrices y advertencias incluidas en este manual para asegurarse de que instala, utiliza y mantiene correctamente el producto en todo momento. Estas instrucciones DEBEN conservarse junto con este producto.

Al utilizar el producto, usted confirma que ha leído cuidadosamente todas las instrucciones, directrices y advertencias, y que entiende y acepta cumplir los términos y condiciones aquí establecidos. Usted se compromete a utilizar este producto solo para el propósito y la aplicación previstos y de acuerdo con las instrucciones, directrices y advertencias establecidas en este manual del producto, así como de acuerdo con todas las leyes y reglamentos aplicables. La no lectura y observación de las instrucciones y advertencias aquí expuestas puede causarle lesiones a usted o a terceros, daños en el producto o daños en otras propiedades cercanas. Este manual del producto, incluyendo las instrucciones, directrices y advertencias, y la documentación relacionada, pueden estar sujetos a cambios y actualizaciones. Para obtener información actualizada sobre el producto, visite documents.dometic.com.

2 Explicación de los símbolos

Una palabra de advertencia señalará los mensajes de seguridad y de daño material, y también indicará el grado o nivel de gravedad del riesgo.

¡ADVERTENCIA!
Indica una situación peligrosa que, de no evitarse, puede ocasionar la muerte o lesiones graves.

¡ATENCIÓN!
Indica una situación peligrosa que, de no evitarse, puede ocasionar lesiones moderadas o leves.

¡AVISO!
Indica una situación peligrosa que, de no evitarse, podría provocar daños materiales.

NOTA Información adicional para el manejo del producto.

3 Indicaciones de seguridad

¡AVISO! Peligro de daños
Si no se siguen las instrucciones que se indican a continuación, se pueden producir daños en el producto o en la propiedad:

- No realice cambios en este producto.
- Siempre cierre el suministro de agua antes de quitar, instalar o reparar el producto.
- No use cloro o sustancias químicas agresivas, como lejía o productos desatascadores de cañerías, en el sistema. Estos productos pueden dañar las juntas de los inodoros y otras válvulas de fontanería.
- No tire al inodoro objetos extraños, como papel de cocina, pañales, vasos de papel o compresas.
- Los inodoros de junta mecánica están diseñados para descargar directamente en el depósito de aguas residuales. No utilice tuberías horizontales, que son comunes en sistemas de fontanería residenciales o comerciales convencionales.
- Limpie la taza del inodoro con regularidad y prepare el sistema para el invierno. Si no lo hace, la garantía podría quedar anulada.

4 Normativas complementarias

Para reducir el riesgo de accidentes y lesiones, se deben cumplir las siguientes directrices antes de proceder a la instalación o la puesta en funcionamiento de este aparato:
- Lea y respete toda la información y las instrucciones de seguridad.
- Lea y comprenda estas instrucciones antes de instalar, poner en funcionamiento o realizar el mantenimiento de este producto.

La instalación debe cumplir con todos los códigos locales o nacionales vigentes, incluyendo la última edición de las siguientes normas:

USA

ANSI/NFPA1192, Recreational Vehicles Code

Canadá

CSA Z240 RV Series, Recreational Vehicles

5 Volumen de entrega

El contenido real puede variar. Consulte la lista completa de piezas disponible en www.dometic.com para obtener más información.

1

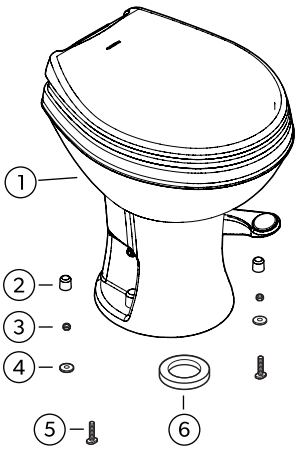

①	Inodoro ensamblado	④	Arandela de montaje en el suelo (2)
②	Tapón de montaje en el suelo (2)	⑤	Perno T de montaje en el suelo (2)
③	Tuerca de montaje en el suelo (2)	⑥	Junta de la brida del suelo

6 Identificación del modelo

La etiqueta de identificación del modelo de inodoro se encuentra en la parte trasera de la base del inodoro. Tenga la información de la etiqueta lista cuando se ponga en contacto con Dometic para realizar el mantenimiento.

2

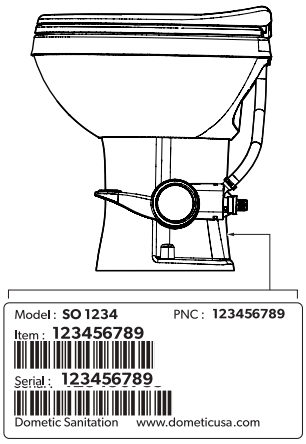

7 Uso previsto

Los inodoros con descarga por gravedad de Dometic de la serie 400 están diseñados para ser utilizados dentro de un vehículo recreativo (RV). Estos productos son inodoros ligeros de tamaño residencial para instalar directamente sobre un depósito de aguas residuales.

Este producto solo es apto para el uso previsto y la aplicación de acuerdo con estas instrucciones.

Este manual proporciona la información necesaria para la correcta instalación y/o funcionamiento del producto. Una instalación deficiente y/o un uso y mantenimiento inadecuados conllevan un rendimiento insatisfactorio y posibles fallos.

El fabricante no se hace responsable de ninguna lesión o daño en el producto ocasionados por:

- Instalación o montaje incorrectos
- Un mantenimiento incorrecto o el uso de piezas de recambio distintas de las originales proporcionadas por el fabricante
- Modificaciones realizadas en el producto sin el expreso consentimiento del fabricante
- Uso con una finalidad distinta de la descrita en las instrucciones

Dometic se reserva el derecho de cambiar la apariencia y las especificaciones del producto.

8 Instalación

8.1 Antes de iniciar la instalación

En esta sección se explica cómo reemplazar un inodoro. Si necesita instalar un nuevo inodoro en un lugar donde no lo hay, asegúrese de ponerse en contacto con un profesional de servicio cualificado para obtener ayuda.

> Compruebe si el inodoro existente tiene una línea de suministro de agua flexible a través del suelo o la pared.

  Si la línea de suministro de agua sale del suelo, necesitará un kit de adaptador de codo.

> Compruebe si el inodoro existente está fijado al suelo con dos pernos colocados en ángulo recto con respecto a la pared trasera.

  Si su inodoro tiene cuatro pernos, necesitará un kit de montaje universal en un color que coincida con el del nuevo inodoro.

NOTA Si va a cambiar la orientación del inodoro (el ángulo del inodoro respecto de la habitación), puede usar un kit de montaje universal o quitar la brida del suelo e instalar una nueva con la orientación preferida.

> Compruebe si el inodoro existente está nivelado con respecto al suelo.

  Si la brida se instala en el subsuelo, es posible que necesite una junta más alta que la suministrada.

> Asegúrese de que hay suficiente espacio para el inodoro nuevo. Compare las dimensiones del modelo que hay en Dimensiones del inodoro en la página 47 con las medidas de Requisitos mínimos de espacio en la página 48. Compruebe:
  - El tamaño de la instalación (desde el centro de la brida hasta la pared trasera)
  - El espacio libre para la apertura de la puerta
  - El pedal, cuando se pisa, entra en contacto con la misma superficie plana en la que está instalado el inodoro.

> Vacíe el depósito de aguas residuales.

NOTA El proceso de instalación será más agradable si el depósito de aguas residuales está vacío.

8.2 Herramientas y materiales

Herramientas y materiales necesarios:

- Alicates, llave ajustable o dinamométrica
- Espátula
- Destornillador
- Cubo pequeño

Materiales opcionales:

- 4 - Tornillos de brida del suelo (preferiblemente 8)
- Masilla (si se instala en una zona húmeda)
- Adaptador de codo (en función de la línea de suministro de agua)
- Brida del suelo (la brida de repuesto debe coincidir con la brida existente)
- Kit de montaje universal

8.3 Desmontaje del inodoro instalado

3

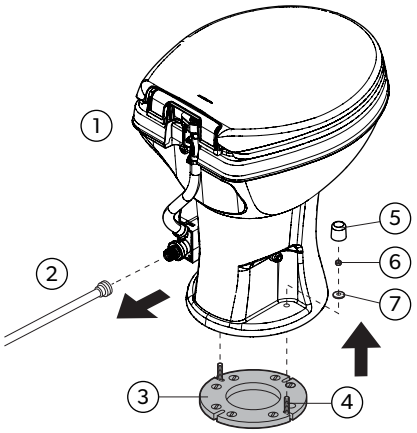

①	Inodoro antiguo	⑤	Tapón de montaje existente
②	Línea de suministro de agua	⑥	Tuerca de montaje existente
③	Brida del suelo existente	⑦	Arandela de montaje existente
④	Pernos T existentes		

1. Cierre el suministro de agua.
2. Desconecte y drene la línea de suministro de agua.
3. Quite los tapones, las tuercas y las arandelas de montaje del suelo.
4. Levante el inodoro de los pernos.
5. Retire y deseche los pernos T de montaje.

4

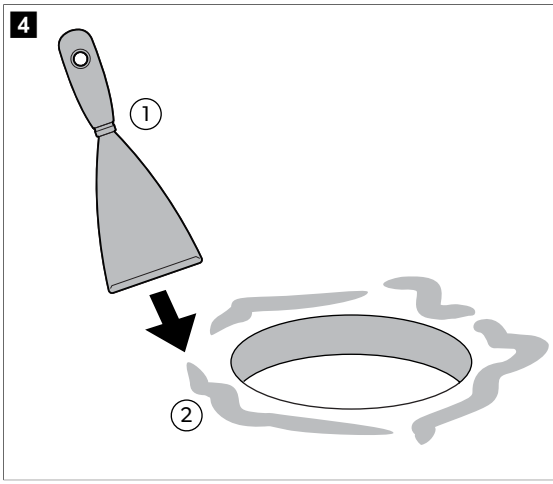

①	Espátula	②	Material de sellado antiguo

6. Use una espátula para quitar y desechar el material de sellado existente del suelo y de la brida del suelo.
7. Evalúe la brida del suelo. Si está dañada, retírela e instale una nueva. Véase Montaje de una brida del suelo nueva en la página 37.
8. Si va a instalar un kit de montaje universal, siga las instrucciones que vienen con el kit.
9. Asegúrese de que la superficie del suelo esté limpia y sin restos de sellador o desechos.

8.4 Montaje de una brida del suelo nueva

NOTA Si utiliza una brida del suelo existente, vaya a Instalación del inodoro nuevo en la página 38.

1. Para extraer la brida del suelo, afloje y deseche los tornillos.
   Si la brida del suelo está pegada, necesitará herramientas adicionales para desmontarla.

2. Antes de fijar la brida del suelo nueva, consulte Antes de iniciar la instalación en la página 36 para verificar que:
   - Los orificios de montaje del inodoro se encuentran en la ubicación deseada.
   - El centro de la brida del suelo se encuentra al menos a la distancia recomendada de la pared posterior según su modelo de inodoro.

5

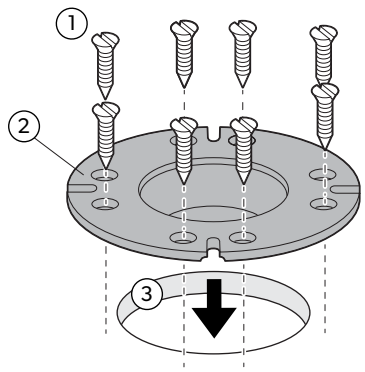

①	Tornillos	③	Orificio de salida
②	Brida del suelo nueva		

3. Coloque la brida del suelo nueva en el orificio de salida y fíjela al suelo con al menos cuatro tornillos (preferiblemente ocho).

8.5 Instalación del inodoro nuevo

6

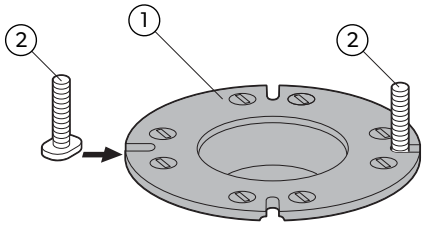

①	Brida del suelo	②	Perno T de montaje en el suelo

1. Inserte los pernos T de montaje en el suelo nuevos en las ranuras de la brida del suelo.

7

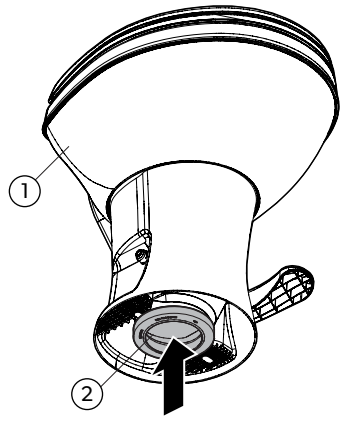

①	Inodoro	②	Junta de la brida del suelo

2. Instale la junta de la brida del suelo nueva en la base del inodoro.
   En algunos modelos, la junta de la brida del suelo ya está instalada.

3. Coloque el inodoro sobre la brida del suelo.

8

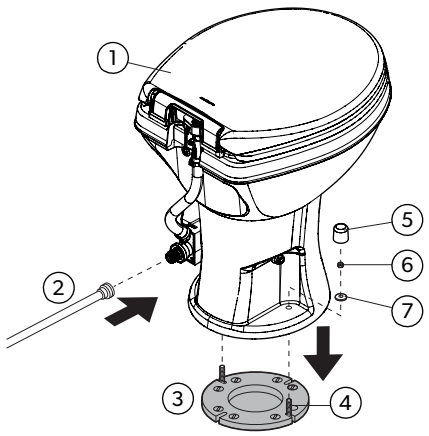

①	Inodoro	⑤	Tapón de montaje en el suelo
②	Suministro de agua	⑥	Tuerca de montaje en el suelo
③	Brida del suelo	⑦	Arandela de montaje en el suelo
④	Pernos T de montaje en el suelo		

4. Alinee los agujeros en la base del inodoro con los pernos T de montaje en el suelo a medida que baja el inodoro sobre la brida del suelo.

NOTA Asegúrese de que el desagüe de la base del inodoro encaje por completo en el orificio de salida de la brida del suelo para evitar fugas.

NOTA Es posible que la base del inodoro aún no quede apoyada de manera uniforme en el suelo. La junta de la brida del suelo se comprimirá a medida que complete la instalación.

5. Coloque las arandelas y las tuercas de montaje en el suelo nuevas en los pernos T.
6. Apriete las tuercas de montaje en el suelo.
   - Si dispone de una llave dinamométrica, apriételas a 3,390 Nm (2,5 ft·lb) … 4,515 Nm (3,33 ft·lb). No apriete en exceso.
   - Apriete los lados de forma alternada para evitar que se deformen.
   - Cuando las tuercas de montaje en el suelo estén apretadas, la base del inodoro deberá quedar firmemente fijada y nivelada contra el suelo.
7. Coloque los tapones de montaje en las tuercas de montaje en el suelo.

NOTA Si el inodoro se va a instalar en una ducha (u otra zona húmeda), aplique un reborde de masilla alrededor de la base para evitar la filtración de agua por debajo de esta.

8. Conecte la manguera de suministro de agua y apriete la conexión a 3,390 Nm (2,5 ft·lb) … 4,515 Nm (3,33 ft·lb). No apriete en exceso.

NOTA Si la línea de suministro de agua sale del suelo, instale un conector o adaptador de codo de 1/2-in (13 mm).

9. Abra el suministro de agua.
10. Descargue el inodoro varias veces y verifique si hay fugas. Véase Descarga del inodoro en la página 40.
11. Compruebe si hay fugas llenando la taza con agua y dejándola reposar por una hora.

9 Funcionamiento

9.1 Llenado de la taza con agua

Añadir agua a la taza del inodoro cuando está vacía ayuda a evitar que los olores del depósito de aguas residuales entren en el habitáculo. Se recomienda añadir agua antes de descargar sólidos y papel higiénico.

9

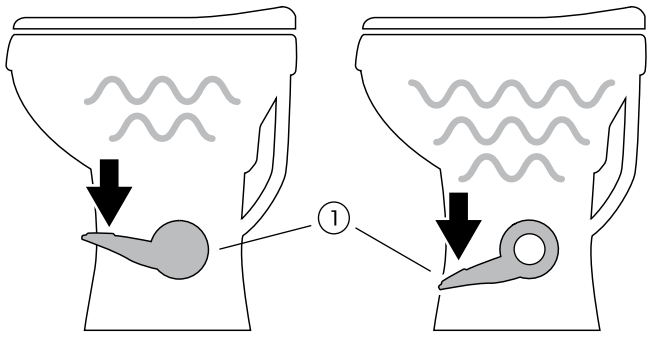

①	Pedal de descarga

1. Para añadir agua al inodoro, presione el pedal hasta la mitad. El agua fluye hacia la taza, pero la válvula de descarga permanece cerrada.
2. Si la válvula de descarga se mueve, levante ligeramente el pedal.

9.2 Descarga del inodoro

¡AVISO! Peligro de daños
No seguir estas instrucciones puede causar obstrucciones o daños al inodoro o al sistema del inodoro.
> Solamente descargue agua, desechos corporales y papel higiénico de rápida disolución.
> No tire al inodoro objetos extraños.
> No tire toallitas, compresas, pañales, vasos de papel, hisopos, comida, pelo o líquidos como aceites o disolventes.

10

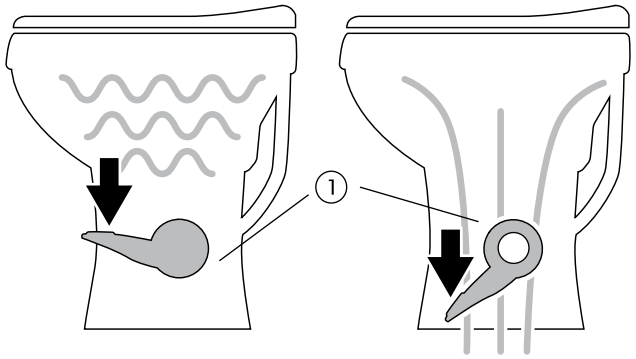

①	Pedal de descarga

1. Para realizar una descarga, pise el pedal hasta que la válvula de descarga esté completamente abierta.
2. Suelte el pedal después de una descarga completa, permitiendo que vuelva a su posición original.
   - Cuando descargue líquidos, presione el pedal por aproximadamente 1–2 segundos.
   - Cuando descargue sólidos, presione el pedal hasta que el contenido de la taza se vacíe. Descargar por más tiempo del necesario hará que el depósito de aguas residuales se llene demasiado rápido.

   Una pequeña cantidad de agua se acumulará en la taza después de una descarga para crear un sello hermético.

NOTA Goteo de agua en las tazas de cerámica: Debido al borde integrado de los modelos de inodoro 410, 411, 420 y 421, es posible que el agua siga goteando en la taza hasta 20 minutos después de la descarga. Si el goteo de agua continúa después de 30 minutos, reemplace la válvula de agua.

NOTA Para que los olores del depósito de aguas residuales no entren en el habitáculo, asegúrese de que quede 1 in (25,4 mm) de agua en la taza del inodoro. En función del sistema de fontanería y del uso por parte del usuario, es posible que tenga que añadir agua para alcanzar esta profundidad. Véase Llenado de la taza con agua en la página 39.

10 Limpieza y mantenimiento

¡AVISO! Peligro de daños
El incumplimiento de estas directrices puede dañar el producto y anular la garantía.
> No separe la taza de cerámica de la base de plástico.
> No quite el pedal de la base. La taza y la base de este inodoro vienen selladas de fábrica.
> No desmonte los componentes.

La vida útil del inodoro aumentará con una limpieza, preparación para el invierno y mantenimiento adecuados.

No es necesario desmontar el inodoro del vehículo (ni desatornillarlo del suelo) para realizar reparaciones básicas, como cambiar la junta de la válvula de descarga o reemplazar la válvula de agua.

Si necesita ponerse en contacto con Dometic para obtener asistencia, tenga el número exacto de modelo disponible. Véase Identificación del modelo en la página 35.

10.1 Kit de mantenimiento y materiales

Están disponibles los siguientes kits de mantenimiento:

- Kit de repuesto de la válvula de agua del inodoro de la serie 400/410/420
- Kit de repuesto de la junta de la válvula de descarga
- Kit de interruptor de vacío

NOTA Véase Repuestos en la página 48.

Se recomiendan los siguientes materiales para la limpieza:

- Limpiador de inodoros Valterra Pure Power®
- Cepillo de cerdas finas
- Alcohol (solo 400/401)

Se recomienda el uso de anticongelante no tóxico (glicol de propileno) para la preparación para el invierno/almacenamiento.

Los siguientes materiales son opcionales para la resolución de problemas:

- Desodorante para tanque de retención Valterra Pure Power®
- Grasa de silicona

10.2 Limpieza rutinaria del inodoro

> Para la limpieza rutinaria, utilice el limpiador de inodoro Valterra Pure Power®. Siga las instrucciones de la etiqueta.
  - Si no puede encontrar este limpiador en su zona, póngase en contacto con su distribuidor más cercano de Dometic.
  - Si el limpiador no está disponible, utilice un limpiador de inodoros y baños no abrasivo.

> En caso de manchas persistentes en las tazas de los inodoros de la serie 400 y 401, utilice alcohol para limpiar y eliminar las manchas con cuidado.

10.3 Limpieza de la válvula de descarga y de la junta

Con el tiempo, pueden acumularse depósitos de minerales del agua dura en la válvula de descarga o en la junta, provocando fugas de agua lentas. Para evitarlo, limpie la válvula de descarga y la junta con frecuencia.

11

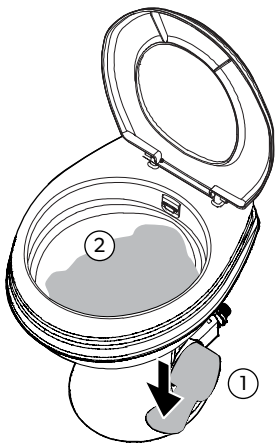

①	Pedal de descarga	②	Junta de la válvula de descarga

1. Elimine los residuos menores de la válvula de descarga y la junta presionando y soltando lentamente el pedal de descarga varias veces. Repita este paso varias veces para eliminar la acumulación persistente.

   Esto hará que los desechos se desprendan de las superficies.

2. Si la válvula de descarga y la junta no están completamente limpias después de completar el paso 1, límpielas con un cepillo de cerdas finas y limpiador de inodoros Valterra Pure Power®.
   - Limpie la parte superior de la válvula de descarga y debajo de la junta donde entra en contacto con esta.
   - Después de limpiar la parte inferior de la junta, aplique una presión ligera hacia abajo contra la parte superior de esta mientras cepilla alrededor del perímetro completo.

NOTA Si este procedimiento no soluciona la fuga de la junta, es posible que deba reemplazarla. Se incluyen instrucciones de sustitución detalladas con los kits de repuesto de juntas de la válvula de descarga.

10.4 Preparación del inodoro para el invierno y almacenado

¡ADVERTENCIA! Peligro de intoxicación
El incumplimiento de esta advertencia puede ocasionar la muerte o lesiones graves.
No utilice anticongelante de automóviles (glicol de etileno) en sistemas de agua dulce.

¡ATENCIÓN! Peligro de lesiones físicas
El incumplimiento de esta advertencia puede ocasionar la muerte o lesiones graves.
Este inodoro no está diseñado para su uso expuesto a temperaturas bajo cero.

¡AVISO! Peligro de daños
La garantía del inodoro excluye de forma expresa la cobertura de cualquier daño al inodoro o al vehículo que puedan deberse a una preparación inadecuada para el invierno del inodoro. El daño por congelación como resultado de fugas en la válvula de agua es indicador de una preparación inadecuada para el invierno.
Asegúrese de que el inodoro esté correctamente preparado para el invierno.

10.4.1 Protección contra la congelación de la válvula de agua

12

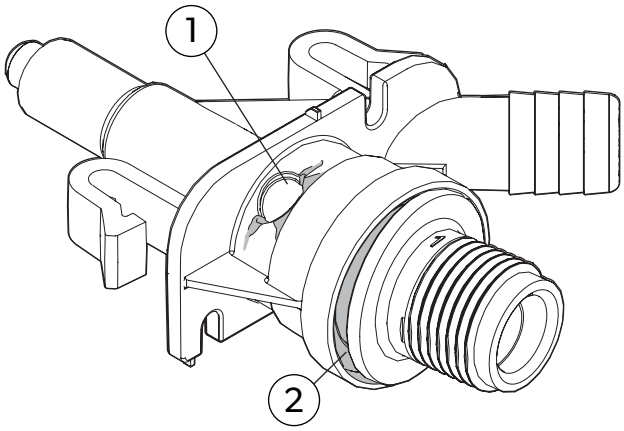

①	Ventana indicadora de daño por congelación	②	Daño en la válvula de agua

Estas válvulas de agua para inodoros superan los estándares aplicables de presión máxima de agua establecidos por los organismos de códigos de fontanería norteamericanos. Sin embargo, si el agua atrapada se congela en las tuberías que suministran el agua al inodoro, el hielo puede expandirse y generar una presión demasiado alta que podría dañar la válvula.

Si la ventana indicadora de daño por congelación presenta marcas blancas de tensión, significa que hay daños por congelación. El daño en la válvula de agua se debe a una exposición prolongada a temperaturas bajo cero.

Para evitar el daño, prepare el inodoro para el invierno como se describe en este manual. Si se producen daños por congelación como resultado de una preparación inadecuada para el invierno, reemplace la válvula de agua con el kit de válvula de agua del inodoro de la serie 400.

Si se devuelve la válvula de agua para una reclamación de garantía, Dometic se reserva el derecho de rechazar la reclamación si el problema se debe a daños por congelación.

NOTA Utilice anticongelante no tóxico (glicol de propileno) diseñado para sistemas de agua potable.

Si un inodoro va a estar expuesto a temperaturas bajo cero, debe prepararse para el invierno siguiendo uno de los siguientes métodos: Preparación para el invierno con anticongelante no tóxico en la página 43 o Vaciado del inodoro para el invierno en la página 43. Enjuague el sistema cuando el inodoro se haya almacenado por largos periodos de tiempo o si el agua se estanca. Consulte Vaciado del inodoro para el invierno en la página 43.

10.4.2 Preparación para el invierno con anticongelante no tóxico

NOTA Este es el método recomendado.

1. Vierta anticongelante no tóxico en el depósito de agua potable de acuerdo con las instrucciones del fabricante del anticongelante.
2. Descargue el inodoro (varias veces) hasta que el anticongelante haya fluido por completo a través del inodoro.

NOTA Para inodoros con ducha higiénica, acciónela para que el anticongelante circule por ella.

10.4.3 Vaciado del inodoro para el invierno

¡AVISO! Peligro de daños
Cuando exista la posibilidad de temperaturas bajo cero, no deje el RV desatendido durante largos periodos de tiempo con el suministro de agua municipal conectado o con la bomba de agua de a bordo encendida.

1. Cierre el suministro de agua del inodoro.

13

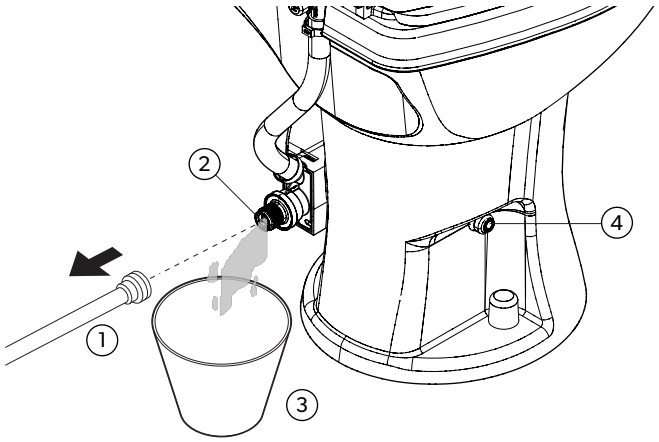

①	Línea de suministro de agua	③	Cubo pequeño
②	Válvula de entrada de agua	④	Punto de pivote del brazo articulado de la válvula

2. Retire la línea de suministro de agua de la válvula de agua.
3. Coloque un cubo pequeño debajo de la entrada de la válvula de agua para recoger el agua que se drene.
4. Presione el pedal y deje que el agua se drene por completo de la válvula de agua y el interruptor de vacío.
5. Deje la línea de agua desconectada hasta que la amenaza de temperaturas bajo cero haya pasado.

10.5 Sustitución de la válvula de agua

14

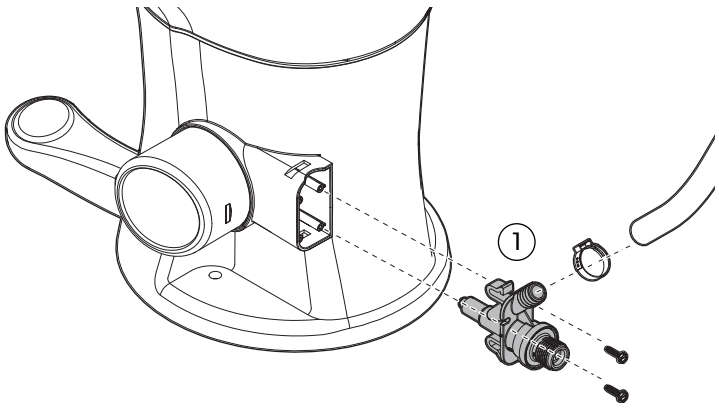

①	Conjunto de la válvula de entrada de agua

Consulte las instrucciones de sustitución detalladas del kit de repuesto de la válvula de agua antes de quitarla o instalarla.

10.6 Reacondicionamiento de la junta de la válvula de descarga

Todos los inodoros se prueban de fábrica para garantizar un sellado hermético de la taza del inodoro. Este proceso de prueba de aseguramiento de la calidad requiere un dispositivo que mantenga la válvula de descarga abierta, lo que puede alterar temporalmente la forma original de la junta de la válvula de descarga. Como consecuencia, es posible que la junta de la válvula de descarga pierda agua hacia el depósito de aguas residuales durante el uso normal.

Si descubre una fuga de agua en el depósito de aguas residuales, reajuste la junta de la válvula de descarga para que recupere su forma original.

15

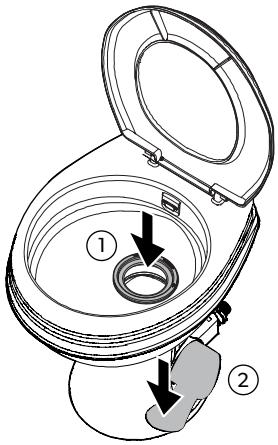

①	Junta de la válvula de descarga	②	Pedal de descarga

1. Presione el pedal para mantener la válvula de descarga abierta, luego presione levemente hacia abajo alrededor del borde de la junta con un dedo para darle forma.
2. Suelte el pedal.
3. Con la válvula de descarga cerrada, vierta 0,24 gal (0,9 L) de agua caliente en la taza del inodoro.
4. Deje que el agua se enfríe por completo.

NOTA Si el inodoro no mantiene el agua en la taza, consulte Solución de problemas en la página 45 antes de reemplazar la junta de la válvula de descarga.

10.7 Sustitución de la junta de la válvula de descarga

16

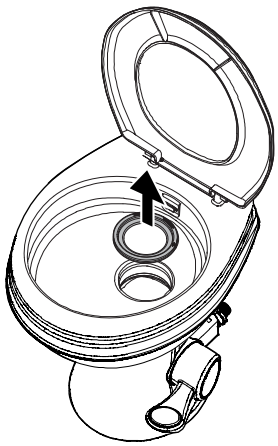

Consulte las instrucciones de sustitución detalladas del kit de repuesto de la junta de la válvula de descarga antes de quitarla o instalarla.

11 Solución de problemas

Fallo	Posible causa	Propuesta de solución
El agua no permanece en la taza.	La junta de la válvula de descarga no está bien colocada.	Vuelva a colocar la junta de la válvula de descarga. Véase Reacondicionamiento de la junta de la válvula de descarga en la página 44.
	La forma de la junta de la válvula de descarga está alterada temporalmente.	Compruebe que la junta de la válvula de descarga está correctamente asentada. Véase Reacondicionamiento de la junta de la válvula de descarga en la página 44.
	La válvula de descarga o la junta de la válvula de descarga están sucias.	Limpie y selle la válvula de descarga. Véase Limpieza de la válvula de descarga y de la junta en la página 41.
	La junta de la válvula de descarga está desgastada o es defectuosa.	Sustituya la junta de la válvula de descarga. Consulte las instrucciones incluidas en el kit de sustitución de la junta de la válvula de descarga.
El flujo de agua hacia el inodoro no se detiene.	La válvula de agua está desgastada o es defectuosa.	Sustituya la válvula de agua. Véase Sustitución de la válvula de agua en la página 43.
El agua no entra en la taza del inodoro adecuadamente.	No hay suficiente caudal de agua en la entrada del inodoro.	Asegúrese de que el caudal en la entrada del inodoro es el recomendado: 3 gpm … 5 gpm (11,36 L/min … 18,93 L/min).
	El filtro en la entrada de la válvula de agua está obstruido.	Limpie el filtro por el lado de la entrada con un hisopo o un cepillo de dientes viejo. No desmonte la válvula.
	La válvula de agua está desgastada o dañada.	Sustituya la válvula de agua. Véase Sustitución de la válvula de agua en la página 43.
	Los agujeros de lavado o el chorro del borde (solo serie 400) del inodoro están taponados.	Limpie los agujeros de lavado o el chorro del borde.
El inodoro emite un olor cuando la válvula de descarga está abierta.	La ventilación del depósito de aguas residuales está obstruida.	Quite la obstrucción de la ventilación. Consulte el manual del propietario del depósito.
	El olor proviene del contenido del depósito de aguas residuales.	Agregue desodorante al depósito de aguas residuales.
El inodoro emite un olor cuando la válvula de descarga está cerrada.	No hay agua en la taza.	Añada agua a la taza. Véase Llenado de la taza con agua en la página 39.
	La junta de la válvula de descarga está dañada.	Sustituya la junta de la válvula de descarga. Consulte las instrucciones incluidas en el kit de sustitución de la junta de la válvula de descarga.
	La junta de la brida del suelo está dañada.	Sustituya la junta de la brida del suelo. Consulte Desmontaje del inodoro instalado en la página 37 y Instalación del inodoro nuevo en la página 38 para realizar el procedimiento en el inodoro existente con una junta nueva.
La válvula de descarga no se cierra por completo.	Hay demasiada fricción entre la válvula de descarga y la junta.	Limpie y lubrique la válvula de descarga y la junta con grasa de silicona o abrillantador para muebles.
La ducha higiénica tiene una fuga.	La ducha higiénica es defectuosa.	Sustituya la ducha higiénica. Consulte el manual del propietario de la ducha higiénica.
Hay una fuga en la válvula de agua.	La conexión de la línea de agua está floja o no está bien asentada.	Asegúrese de que las roscas están bien colocadas y apriete la conexión.
	La válvula de agua está dañada o es defectuosa.	Sustituya la válvula de agua. Véase Sustitución de la válvula de agua en la página 43.
Hay una fuga en la base del inodoro.	El inodoro no está fijado al suelo.	Apriete los pernos de fijación del inodoro. Véase Instalación del inodoro nuevo en la página 38.
	La junta de la brida del suelo está desgastada o es defectuosa.	Sustituya la junta de la brida del suelo. Consulte Desmontaje del inodoro instalado en la página 37 y Instalación del inodoro nuevo en la página 38 para realizar el procedimiento en el inodoro existente con una junta nueva.
Hay una fuga en la parte trasera del inodoro.	Hay un interruptor de vacío suelto.	> Asegúrese de que el vástago del interruptor de vacío esté bien insertado en el orificio de sellado en la parte posterior del inodoro (serie 410 y 420) o en la manguera de la boquilla (serie 400). > Retire el vástago del interruptor de vacío, límpielo y vuelva a insertarlo.
	El interruptor de vacío está dañado o es defectuoso.	Sustituya el interruptor de vacío. Siga las instrucciones proporcionadas con el interruptor de vacío nuevo.
	La manguera de suministro está dañada o es defectuosa.	> Apriete las abrazaderas de la manguera de suministro. > Reemplace la manguera de suministro.

Fallo	Posible causa	Propuesta de solución
	La taza del inodoro está agrietada o es defectuosa.	Reemplace el inodoro.

12 Garantía

Consulte las siguientes secciones para obtener información sobre garantía y asistencia para garantía en EE. UU., Canadá y el resto de regiones.

Estados Unidos y Canadá

2 año(s) de garantía limitada disponible en qr.dometic.com/bfneEw. If you have questions, or to obtain a copy of the limited warranty free of charge, contact:

```
DOMETIC CORPORATION
SANITATION CUSTOMER SUPPORT CENTER
13128 STATE ROUTE 226
BIG PRAIRIE, OHIO, USA 44611
1-800-321-9886
```

Todas las demás regiones

Se aplica el período de garantía estipulado por la ley. Si el producto es defectuoso, póngase en contacto con la sucursal del fabricante de su país (consulte dometic.com/dealer) o con su punto de venta.

Para tramitar la reparación y la garantía, incluya los siguientes documentos cuando envíe el aparato:

- Una copia de la factura con fecha de compra
- El motivo de la reclamación o una descripción de la avería

Tenga en cuenta que una reparación por medios propios o no profesionales puede tener consecuencias de seguridad y suponer la anulación de la garantía.

13 Eliminación



Si es posible, deseche el material de embalaje en los contenedores de reciclaje adecuados. Consulte con un punto limpio o con un distribuidor especializado para obtener más información sobre cómo eliminar el producto de acuerdo con todas las normativas nacionales y locales vigentes.

14 Datos técnicos

14.1 Composición del producto

Taza del inodoro	Vitrocerámica (modelos 410, 411, 420, 421); polipropileno (modelos 400, 401)
Asiento del inodoro	Polipropileno
Junta de la válvula de descarga	Goma de nitrilo-butilo
Base del inodoro	Polipropileno
Pedal	Polipropileno
Válvula de agua	Polipropileno
Interruptor de vacío	ABS/polipropileno
Junta del suelo	Goma de nitrilo, espuma

14.2 Dimensiones del inodoro

17

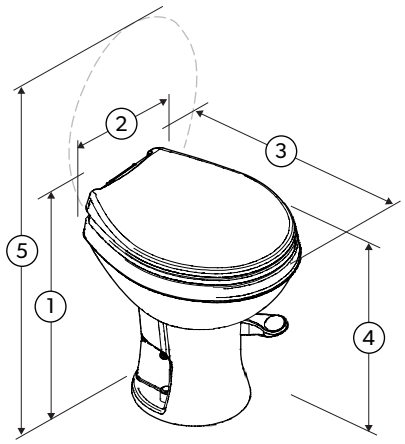

①	Altura	④	Altura del asiento
②	Anchura	⑤	Altura del asiento con la tapa abierta
③	Profundidad		

14.2.1 Dimensiones del inodoro de altura estándar

	Modelo 400 **en (mm)**	Modelo 410 **en (mm)**	Modelo 420 **en (mm)**
①	19,75 in (501,6 mm)	19,75 in (501,6 mm)	19,5 in (495,3 mm)
②	15 in (381 mm)	15 in (381 mm)	15 in (381 mm)
③	17,75 in (450,8 mm)	17,75 in (450,8 mm)	19 in (482,6 mm)
④	18 in (457,2 mm)	18 in (457,2 mm)	18 in (457,2 mm)
⑤	35,75 in (908,0 mm)	35,75 in (908,0 mm)	37,75 in (958,8 mm)
Instalación	Minimum: 7.625 in (193.675 mm), Recommended: 8 in (203,2 mm)		

14.2.2 Dimensiones del inodoro de perfil bajo

	Modelo 401 **en (mm)**	Modelo 411 **en (mm)**	Modelo 421 **en (mm)**
①	15,25 in (387,3 mm)	15,25 in (387,3 mm)	15,25 in (387,3 mm)
②	15 in (381 mm)	15 in (381 mm)	15 in (381 mm)
③	17,75 in (450,8 mm)	17,75 in (450,8 mm)	19 in (482,6 mm)
④	18 in (457,2 mm)	13,63 in (346,2 mm)	13,63 in (346,2 mm)
⑤	31,25 in (793,8 mm)	31,38 in (797,1 mm)	32,5 in (825,5 mm)
Instalación	Minimum: 7.625 in (193.675 mm), Recommended: 8 in (203,2 mm)		

14.3 Requisitos mínimos de espacio

18

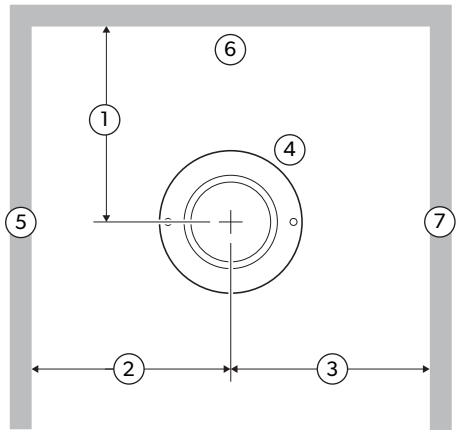

①	Minimum: 7.625 in (193.675 mm), Recommended: 8 in (203,2 mm)	⑤	Pared izquierda
②	11 in (279,4 mm)	⑥	Pared trasera
③	11 in (279,4 mm)	⑦	Pared derecha
④	Brida del suelo		

14.4 Especificaciones

NOTA Un suministro de agua que exceda 5 gpm (18,93 L/min) podría requerir un limitador de caudal en la entrada del inodoro.

Accesorio del suministro de agua	0,5 in NPT
Presión estática del agua	30 psi … 100 psi
Caudal recomendado	2,5 gpm … 4 gpm (9,46 L/min … 15,14 L/min)
Caudal mínimo	2 gpm (7,57 L/min)
Identificación de la brida del suelo de descarga	3 in (76,2 mm)
Grosor de la brida del suelo de descarga	0,25 in … 0,44 in (6,4 mm … 11,2 mm)

14.5 Repuestos

19

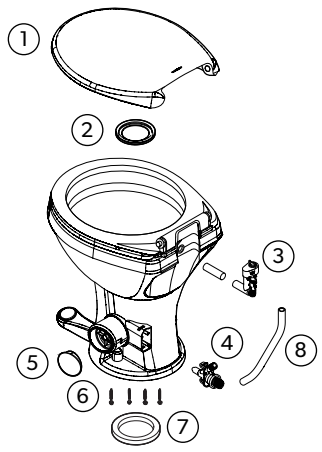

①	Asiento del inodoro	⑤	Cubierta del pedal
②	Junta de la válvula de descarga	⑥	Perno T de montaje en el suelo

③	Interruptor de vacío	⑦	Junta de la brida del suelo
④	Válvula de agua	⑧	Manguera de suministro de agua

DOMETIC

dometic.com

4445104470 4471013245 2025-05-23

YOUR LOCAL DEALER

YOUR LOCAL SUPPORT

YOUR LOCAL SALES OFFICE